KONINKLIJKE LANDMACHT
NATIONAAL LOGISTIEK COMMANDO



UITVOERINGSTIJDNORMEN

DAF 66

- Voertuig cpl
  NSN 2320-17-036-7379 Proj.nr 003530

BASIS TIJDNORMEN BOEK : NLCP\MBNB\W02*

Vastgesteld door : Staf NLC.
Uitgifte datum : 1 augustus 1990

"Ten aanzien van de inhoud van deze publicatie zijn alle auteursrechten voorbehouden aan de Staat der Nederlanden (Ministerie van Defensie)"

STAAT VAN AANGEBRACHTE WIJZIGINGEN

Datum : 31-07-1990	DL: 3/5 DL 2320-17-036-7379	Publicatienummer: NLCP\MBNB\W02*
Projnr : 003530	Materieelbenaming: DAF 66	

Bladnummer	Datum	Aangebracht door	Datum	Paraaf

INSTRUCTIE VOOR HET GEBRUIK VAN UITVOERINGSTIJDNORMEN

1. Algemene gegevens

1.1. In dit boek zijn landelijk te hanteren uitvoeringsnormen weergegeven.

Deze uitvoeringsnormen zijn vastgesteld door de aan ANS deelnemende bedrijven en toepasbaar bij alle herstelwerkplaatsen binnen de Koninklijke Landmacht Nationale Sector.

1.2. Alle aangegeven normen zijn gebaseerd op bij genoemde historische gegevens, welke voor dit doel zijn aangepast. Deze normen gelden voor werkzaamheden welke onder normale (gemiddelde) omstandigheden en door normale (gemiddelde) werknemers worden uitgevoerd. Correcties v.w.b. afwijkende omstandigheden worden zoveel mogelijk middels de toe te voegen lokatietoeslag gecorrigeerd.

1.3. De in dit boek opgesomde normen als volgt te hanteren.

- Per opdracht vaststellen welke werkzaamheden uitgevoerd moeten worden.
- Voor deze werkzaamheden dienen de hiervoor geldende normen m.b.v. dit boek vastgesteld te worden.
- Per opdracht de standaard handelingen vaststellen, waarbij tevens de hiervoor geldende normen bepaald moeten worden.

Deze standaard handelingen zijn werkzaamheden zoals;

- voertuig weghalen en wegbrengen;
- voertuig op- en afbokken;
- portieren en/of motorkap openen en sluiten;
- overgaan op ander werk.

Het zal duidelijk zijn dat de norm van deze werkzaamheden per lokatie kunnen verschillen, de hiervoor geldende normen dienen dan ook door de afdeling bedrijfskunde van de eenheid aangedragen te worden.
De voor deze werkzaamheden geldende normen worden bij de reeds vastgestelde tijd opgeteld.
De aldus bepaalde tijd wordt vervolgens verhoogd met een evenzo door afdeling bedrijfskunde vast te stellen lokatie toeslag.
De op deze wijze voor een werkopdracht vastgestelde tijdnorm is een plannnorm en dient als zodanig te worden gebruikt (eventueel verwerkt in het BBS).

1.4. In de in dit boek opgenomen normen zijn de volgende toeslagen opgenomen:

- rustfactor, uitgaande van landelijke gemiddelde afgestemd per uitrustingsstuk;
- "indirecte handelingen" zoals:
  - overleg chef;
  - kistgereedschap pakken en wegleggen;
  - collega halen voor het door twee personen uit te voeren werkzaamheden.

2. Indeling van het uitvoeringsnormblad

2.1. Nummering

Om de bladen uit dit boekwerk probleemloos te kunnen vervangen, zijn deze niet als bladzijde genummerd. Het bladnummer geeft alleen aan hoeveel bladen er van het betreffende MOS-nummer zijn.

Bv. 1. Blad in het MOS-nummer = 1.1. (blad 1 van 1 bladen)

2. Bladen in het MOS-nummer = 2.1. en 2.2. (blad 2 van 2 bladen. enz.

2.2. Datum

De datum geeft aan wanneer het uitvoeringsnormblad is opgemaakt. Bij vervanging zal de datum de verwerkingsdatum van het nieuwe blad aangeven, hetgeen door de gebruiker op het wijzigingsblad aangetekend wordt.

2.3. DL-nummer

Het DL-nummer geeft de detaillijst aan waarin het artikel, waaraan de werkzaamheden dienen te worden verricht, is genoemd.

2.4. MOS-nummer

De bladen zijn gerangschikt op MOS-nummer, welke overeenkomt met het MOS-nummer waaronder het onderdeel in de DL is genoemd.

2.5. PROJECT-nummer

Het projectnummer is het nummer waaronder de MVA'n hun materieel hebben ondergebracht. Het kan een voertuigtype of geschut aangeven.

b.v. 003330 = YPR 765-PRI
003900 = DAF YA/YAL 4440
000263 = M113A1

2.6. BENAMING

De benaming komt overeen met de benaming van het MOS-nummer waarop het uitvoeringsnormblad betrekking heeft.

2.7. AFBEELDING

De afdeling is gelijk aan de in de DL voorkomende afbeelding behorende bij het MOS-nummer.

2.8. ARTNR

Het artnr is/zijn het/de figuurnummer/s behorende bij het MOS-nummer.

2.9. ANS-code

De uren zijn gekoppeld aan een door de werkgroep ANS vastgestelde code.
Deze code is voor voorlopige uitvoeringsnormen 8 posities groot en voor uitvoeringsnormen (niet voorlopig) 16 posities groot. De diverse afdelingen bedrijfskunde kunnen a.d.h.v. deze code de bijbehorende achtergrondinformatie terug vinden.

2.10. Omschrijving handeling
In deze kolom zijn de uit te voeren werkzaamheden omschreven.

2.11. Uren
De uren zijn de normuren (afgerond op 0,1 uur) welke voor de omschreven werkzaamheden dienen te worden gehanteerd.

2.12. Opmerkingen
De tekst in deze kolom heeft betrekking op afwijkingen in de werkzaamheden.

Voorbeeld van gebruik van dit boekwerk

Het gebruik van dit boekwerk kan het beste worden verduidelijkt aan de hand van een voorbeeld.

Stel U hebt gegevens nodig voor het verwijderen en aanbrengen van de motor van een DAF YA 4440.

U handelt als volgt:
- Zoek in de detaillijst het MOS-nummer en het artikelnummer op waaronder de motor wordt genoemd. U vindt 0100-0001 artikel 01.
- Zoek nu in dit boekwerk het uitvoeringsnormblad van het MOS-nummer en artikel.
- Voor het vaststellen van de tijdnorm voor de werkzaamheden aan de motor dient U in de kolom "omschrijving" de juiste omschrijving van de werkzaamheden op te zoeken, (in dit geval "motor, verwijderen en aanbrengen") daarachter vindt U de juiste norm in uren.

Bijvoorbeeld:
a. De uitvoeringsnorm voor het verwijderen en aanbrengen van de motor van een DAF YA 4440, zonder voorbereidende werkzaamheden bedraagt : 4,4 uur.

b. De uitvoeringsnorm voor het verwijderen en aanbrengen van de motor van een DAF YA 4440, met voorbereidende werkzaamheden bedraagt : 7,6 uur.

Datum : 22-10-1990	DL : 3/5 DL 2320-17-036-7379	Blad 1.1
Projnr : 003530	Benaming : DAF 66	

01	MOTOR
0100-0001	MOTOR MET OPHANGING
0101-0001	CILINDERBLOK EN CILINDERKOP
0105-0001	KLEPPENMECHANISME EN NOKKENAS
0108-0001	IN- EN UITLAATSPRUITSTUK
02	KOPPELING
0200-0001	KOPPELING EN KOPPELINGSHUIS
03	BRANDSTOFSYSTEEM
0301-0001	CARBURATOR
0302-0001	BRANDSTOFPOMP
0304-0001	LUCHTFILTER
0306-0001	BRANDSTOFTANK EN LEIDINGEN
0312-0001	GASBEDIENINGSMECHANISME
04	UITLAATSYSTEEM
0401-0001	UITLAATPIJPEN EN KNALDEMPERS
05	KOELSYSTEEM
0501-0001	RADIATOR
0503-0001	RADIATORSLANGEN EN THERMOSTAAT
0504-0001	KOELVLOEISTOFPOMP
0505-0001	VENTILATOR EN V-RIEMEN
06	ELEKTRISCHE INSTALLATIE
0602-0001	STROOM-SPANNINGSREGELAAR
0605-0001	STROOMVERDELER
0605-0002	BOUGIE'S, KABELS EN BOBINE
0609-0001	KOPLAMP
0609-0002	ACHTERLAMP, GECOMBINEERD
0609-0004	SCHIJNWERPER, VERDUISTERD
0609-0007	GRENSLAMP, VERDUISTERD
0610-0001	ELEMENTEN EN GEVERS
0612-0001	BATTERIJEN, DEKSEL EN KABELS
0613-0001	BEDRADING
07	TRANSMISSIE
0700-0002	VARIOMATIC EN RIEMEN
0700-0005	AANDRIJFAS EN KRUISKOPPELINGEN
10	VOORAS EN VOORWIELOPHANGING
1000-0001	VOORWIELOPHANGING
12	REMSYSTEEM
1201-0001	HANDREMMECHANISME
1202-0001	REMKLAUW SCHIJFREM VOOR
1202-0002	REMANKERPLAAT EN REMSCHOENEN
1204-0001	HOOFDREMCILINDER
1206-0001	REMPEDAAL
13	WIELEN EN LOOPWERK
1311-0001	NAAF, LAGERS EN REMSCHIJF
1311-0002	NAAF, LAGERS EN REMTROMMEL
1313-0001	BANDEN
14	STUURINRICHTING
1401-0002	STUURHUIS EN SPOORSTANGEN
16	VERING EN SCHOKBREKERS
1601-0001	TORSIESTAAF EN STABILISATORSTANG
1604-0001	SCHOKDEMPER, ACHTER
18	ROMP, CARROSSERIE
1801-0001	CARROSSERIE, LOSSE DELEN
1801-0003	MOTORKAP
1801-0004	PORTIEREN
1801-0005	CARROSSERIE (LASSAMENSTELLING)
1802-0001	VOORRUIT
1806-0001	ZITPLAATSEN, VOOR EN ACHTER
1808-0001	HAAKPLAAT EN UZI-KLEM
21	BUMPERS EN STOOTDEMPERS
2101-0001	VOOR- EN ACHTERBUMPER
22	SECUNDAIRE UITRUSTING
2202-0001	SPIEGELS EN REFLECTOREN
2202-0002	RUITENWISSERINSTALLATIE
2202-0004	VERWARMING (OUD)
2202-0006	VERWARMING (NIEUW)
2210-0001	INSTRUCTIE- EN ID. PLATEN
47	INSTRUMENTEN (NIET ELEKTRISCH)
4701-0001	SNELHEIDSMETER EN AANDRIJFKABEL

UITVOERINGS NORMBLAD

datum: 30-01-1990	DL: 3/5DL 2320-17-036-7379	Mosnr: 0100-0001 blad 1.1
Projnr: 003530	Benaming: Motor met ophanging	



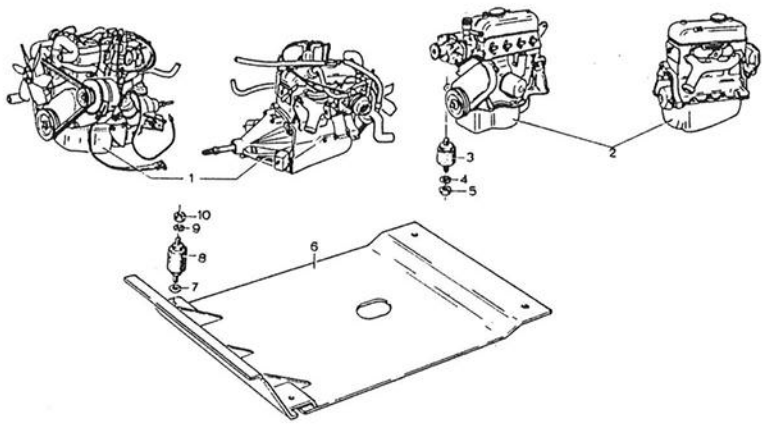

MOTOR MET OPHANGRUBBERS EN BESCHERMPLAAT

0100 - 0001

artnr	AMS-code	omschrijving handeling	uren	opmerking
01	H351verv	Motor,compleet vervangen. Inclusief:beschermplaten,radiateur,reservewiel,uitlaat, batterijen en keienvanger verwijderen en aanbrengen	3,8	
01	H351cont	Compressie meten. Inclusief:reservewiel en bougies verwijderen en aanbrengen.	0,3	

UITVOERINGS NORMBLAD

datum: 30-01-1990	DL: 3/5DL 2320-17-036-7379	Mosar: 0101-0001 blad 1.1
Projnr: 003530	Benaming: Cilinderblok en cilinderkop	



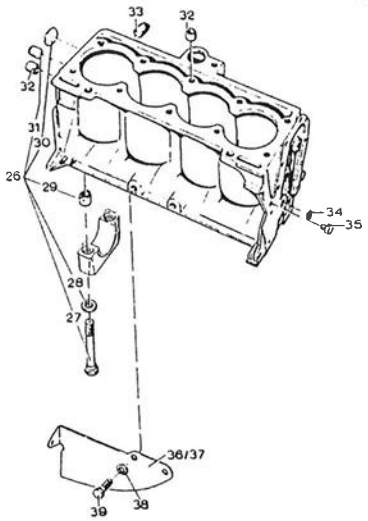

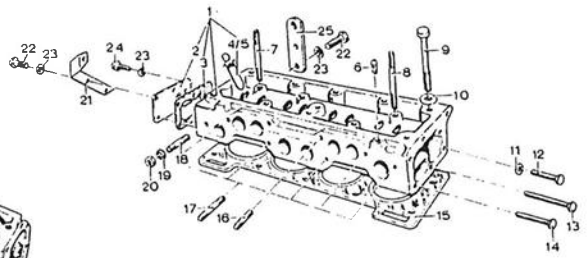

CILINDERBLOK EN CILINDERKOP

0101 - 0001

artnr	AMS-code	omschrijving handeling	uren	opmerking
15	M352verv	Cilinder,koppakking vervangen. Inclusief:cilinderkop,spruitstuk en reserveviel verwijderen en aanbrengen. antivries aftappen en vullen	2,4	

UITVOERINGS NORMBLAD

datum: 30-01-1990	DL: 3/5DL 2320-17-036-7379	Mosnr: 0105-0001 blad 1.1
Projnr: 003530	Benaming: Kleppenmechaanisme, nokkenas en distributiesysteen	

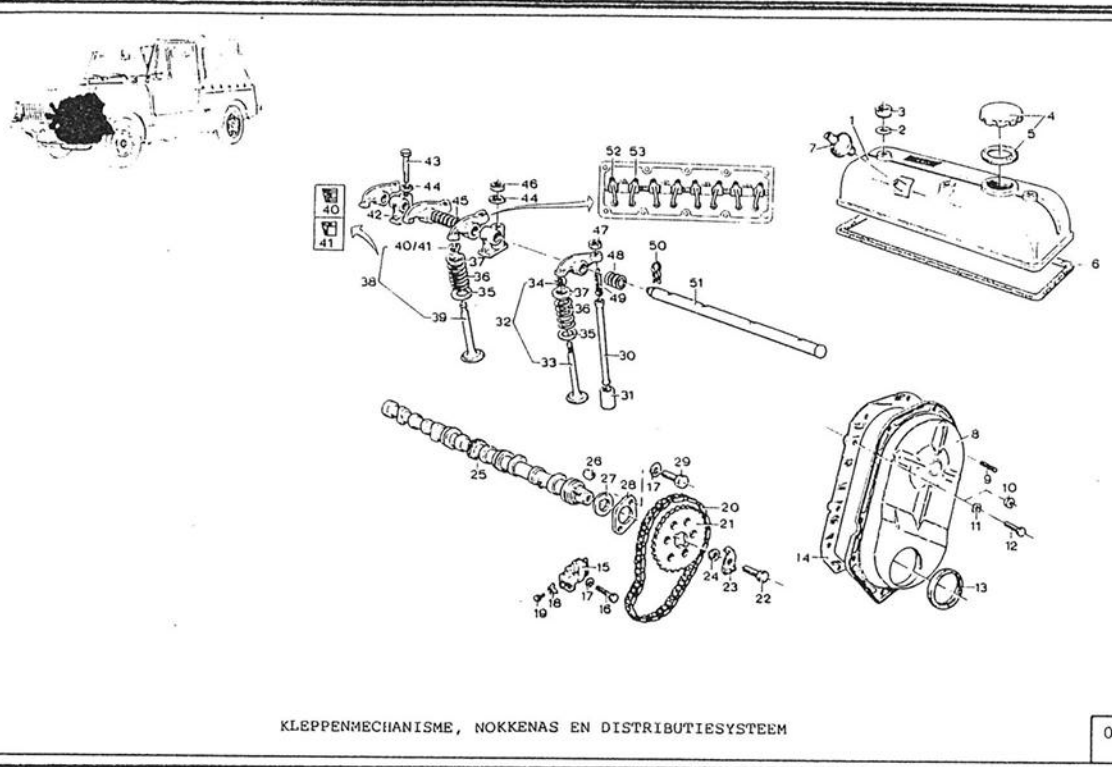

artnr	AMS-code	omschrijving handeling	uren	opmerking
06	H354verv	Kleppendeksel vervangen. Inclusief:reserveniel verwijderen aanbrengen.	0,2	
13	H355verv	Voorste krukaskeerring vervangen. Inclusief:krukaspoulie en radiateur verwijderen aanbrengen. olie en koelvloeistof aftappen en vullen.	1,9	
46 47 49	H353afst	Kleppen stellen. Inclusief:reserveniel en kleppendeksel verwijderen aanbrengen	0,6	

UITVOERINGS NORMBLAD

datum: 30-01-1990	DL: 3/5DL 2320-17-036-7379	Moenr: 0108-0001 blad 1.1
Projnr: 003530	Benaming: In- en uitlaatspruitstuk	



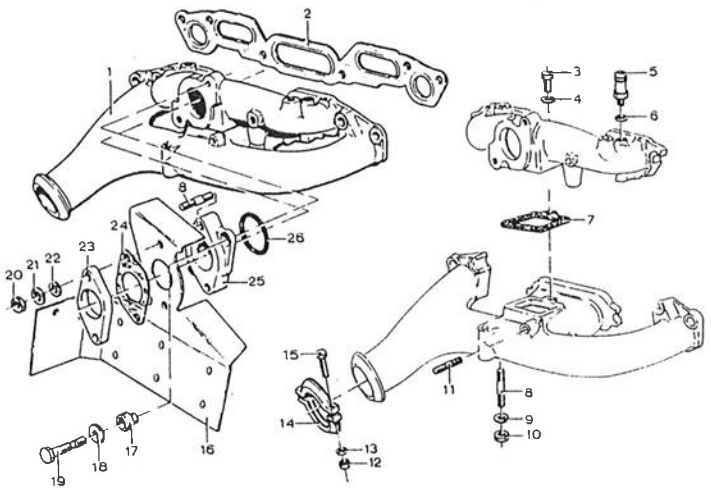

IN- EN UITLAATSPRUITSTUK

0108 - 0001

artnr	AMS-code	omschrijving handeling	uren	opmerking
01	H356vxtn	Spruitstuk vastzetten. Inclusief:reserveviel verwijderen aanbrengen.	0,1	

UITVOERINGS NORMBLAD

tum: 30-01-1990	DL: 3/5DL 2320-17-036-7379	Mosar: 0200-0001 blad 1.1
Projar: 003530	Benaming: Koppeling en koppelingshuis	



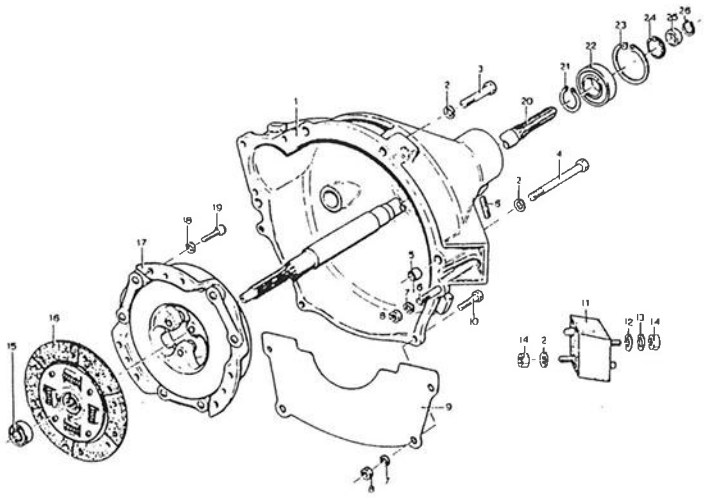

KOPPELING EN KOPPELINGSHUIS

0200 - 0001

artar	AWS-code	omschrijving handeling	uren	opmerking
16 17	H357verv	Koppeling vervangen. Inclusief:koppelingshuis,tusseas,startmotor en reserveviel verwijderen aanbrengen. Exclusief:motor verwijderen aanbrengen.	2,8	

UITVOERINGS NORMBLAD

datum: 02-02-1990	DL: 3/5DL 2320-17-036-7379	Mosnr: 0301-0001 blad 1.1
Projnr: 003530	Benaming: Carburator	



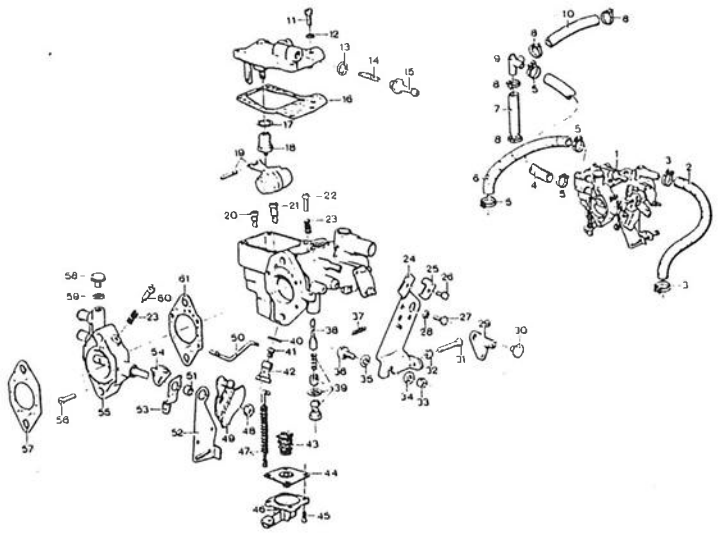

CARBURATOR

0301 - 0001

artnr	ANS-code	omschrijving handeling	uren	opmerking
--	H358rein	Carterventilatie reinigen. Inclusief:reserveuiel verwijderen aanbrengen.	0,2	
--	H359afst	Stationair toerental afstellen. Inclusief:reserveuiel verwijderen aanbrengen.	0,3	
01	H358verv	Carburator vervangen. Inclusief:reserveuiel verwijderen aanbrengen. slangen,lucht-filter en gasbediening aan een zijde verwijderen aanbrengen.	0,5	
01	H358afst	Carburator afstellen. Inclusief:reserveuiel verwijderen aanbrengen.	0,5	

UITVOERINGS NORMBLAD

datum: 30-01-1990	DL: 3/5DL 2320-17-036-7379	Mosnr: 0302-0001 blad 1.1
Projnr: 003530	Benaming: Brandstofpomp	



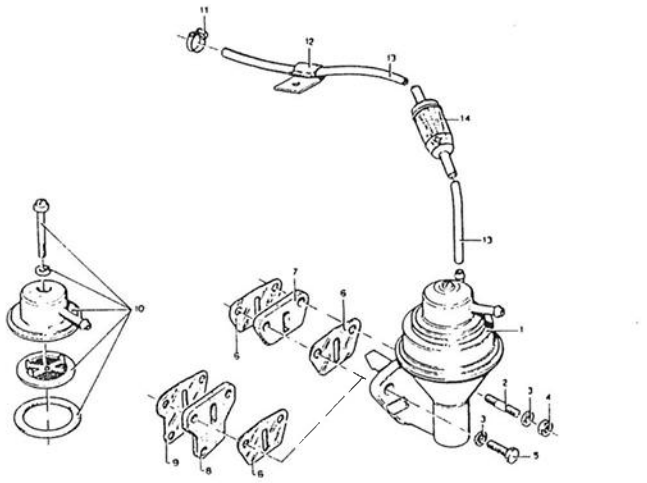

BRANDSTOFPOMP

0302 - 0001

artnr	AMS-code	omschrijving handeling	uren	opmerking
01	H360verv	Brandstofpomp vervangen. Inclusief:isolatieblok reinigen en pakkingen vernieuwen. Exclusief:reserveviel verwijderen aanbrengen, motorblok reinigen en pompdruk controleren.	0,2	
01	H360lkvr	Brandstofpomp lekvrij maken. Exclusief:isolatieblok reinigen, reserveviel verwijderen aanbrengen en pompdruk controleren.	0,2	
14	H361verv	Benzinefilter vervangen.	0,2	

UITVOERINGS NORMBLAD

datum: 30-01-1990	DL: 3/5DL 2320-17-036-7379	Mosnr: 0304-0001 blad 1.1
Projnr: 003530	Benaming: Luchtfilter	



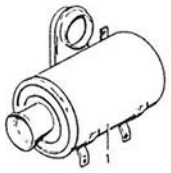

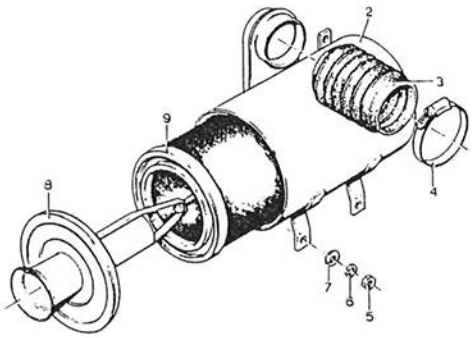

LUCHTFILTER

0304 - 0001

artnr	AMS-code	omschrijving handeling	uren	opmerking
01	H362rein	Luchtfilter reinigen.	0,1	
09	H362verv	Luchtfilter,element vervangen.	0,1	

UITVOERINGS NORMBLAD

datum: 30-01-1990	DL: 3/5DL 2320-17-036-7379	Mosnr: 0306-0001 blad 1.1
Projnr: 003530	Benaming: Brandstoftank en leidingen.	

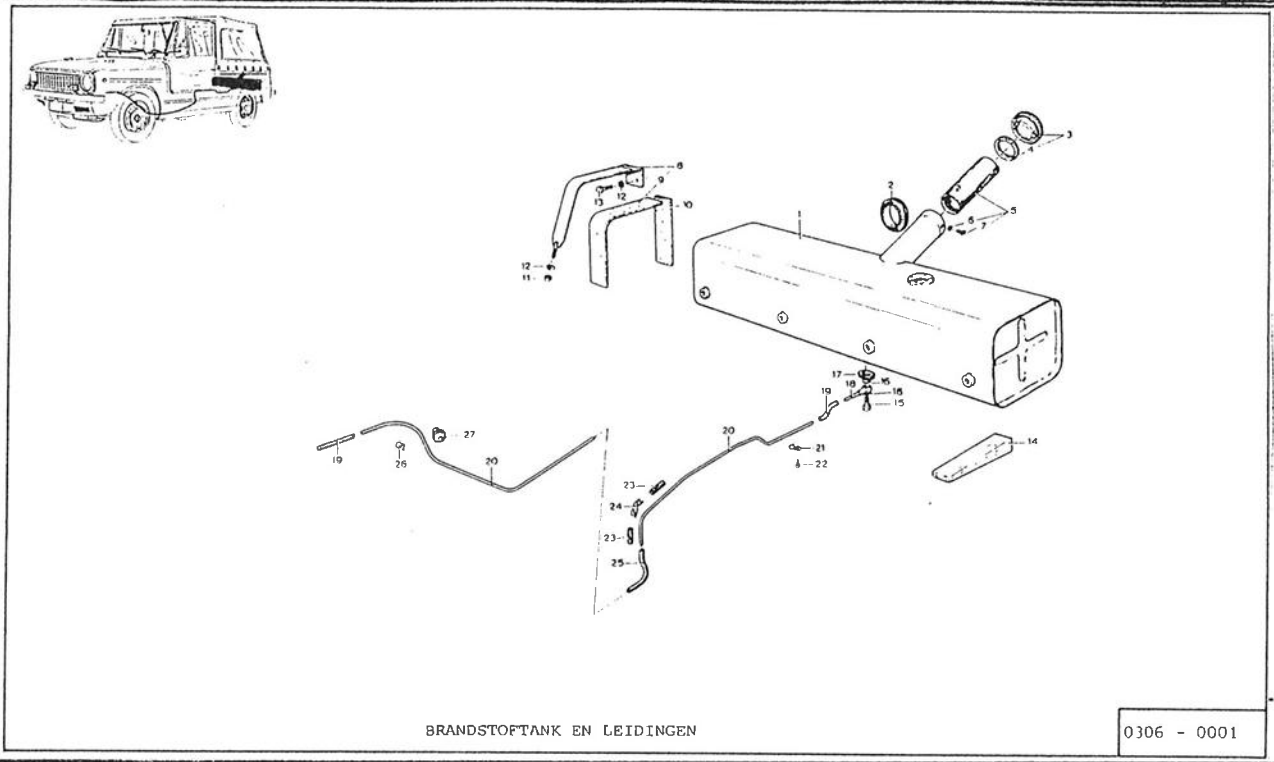

artnr	AMS-code	omschrijving handeling	uren	opmerking
02	H363verv	Rubber tule,vulhals benzinetank vervangen.	0,2	
05	H363vstn	Zeef,benzinetank vastzetten.	0,1	
06				
07				
20	H364verv	Benzineleiding,compleet vervangen. Inclusief:tank aftappen en beschermbak variomatic verwijderen aanbrengen.	1,5	

UITVOERINGS NORMBLAD

datum: 31-01-1990	DL: 3/5DL 2320-17-036-7379	Mosnr: 0312-0001 blad 1.1
Projnr: 003530	Benaming: Gasbedieningsmechanisme	



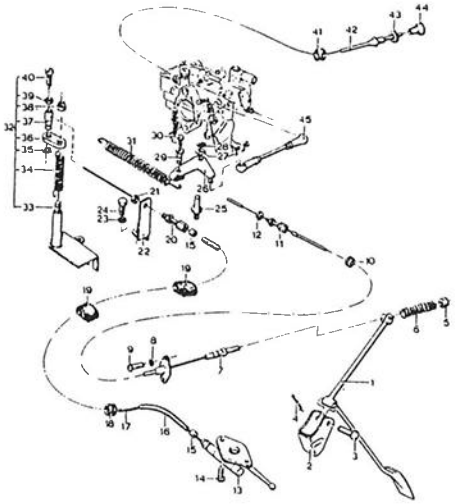

GASBEDIENINGSMECHANISME

0312 - 0001

artnr	AMS-code	omschrijving handeling	uren	opmerking
17	H365verv	Handgas,kabel vervangen. Inclusief:reserveniel verwijderen aanbrengen.	0,1	
20 21	H365afst	Handgas afstellen. Inclusief:reserveniel verwijderen aanbrengen.	0,1	
45	H366afst	Choke-kabel afstellen. Inclusief reserveniel verwijderen aanbrengen.	0,1	

UITVOERINGS NORMBLAD

datum: 31-01-1990	DL: 3/5DL 2320-17-036-7379	Moenr: 0401-0001 blad 1.1
Projnr: 003530	Benaming: Uitlaatpijpen en knaldempers	

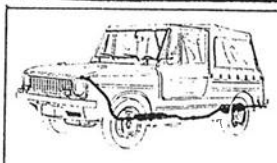

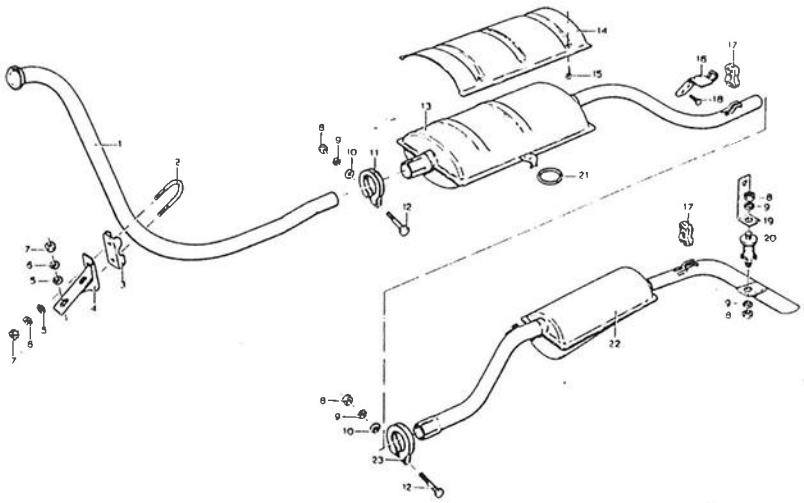

UITLAATPIJPEN EN KNALDEMPERS

0401 - 0001

artnr	AWS-code	omschrijving handeling	urea	opmerking
01	H371verv	Uitlaatpijp,voor vervangen. Inclusief:voertuig op/afbokken en reservewiel verwijderen aanbrengen.	0,3	
08 09	H370verv	Rubber compleet,uitlaatdemper vervangen. Inclusief:voertuig op/afbokken.	0,3	
13	H367verv	Demper,uitlaat vervangen.(eerste) Inclusief:voertuig op/afbokken.	0,7	
22	H368verv	Demper,uitlaat vervangen.(tweede) Inclusief:voertuig op/afbokken.	0,5	
24	H369verv	Beide dempers vervangen. Inclusief:voertuig op/afbokken.	1,1	

UITVOERINGS NORMBLAD

Datum: 31-01-1990	DL: 3/5DL 2320-17-036-7379	Mosnr: 0501-0001 blad 1.1
Projnr: 003530	Benaming: Radiator	



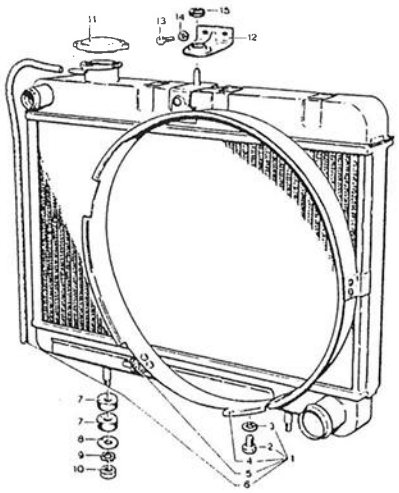

RADIATOR

0501 - 0001

artnr	ANS-code	omschrijving handeling	uren	opmerking
01	H372verv	Radiator vervangen. Inclusief:reserveviel verwijderen aanbrengen. koelsysteem aftappen,vullen en ontluchten.	0,9	

UITVOERINGS NORMBLAD

datum: 31-01-1990	DL: 3/5DL 2320-17-036-7379	Mosnr: 0503-0001 blad 1.1
Projnr: 003530	Benaming: Radiatorslangen en thermostaat	

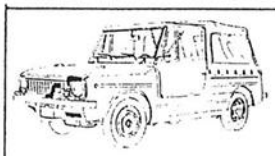

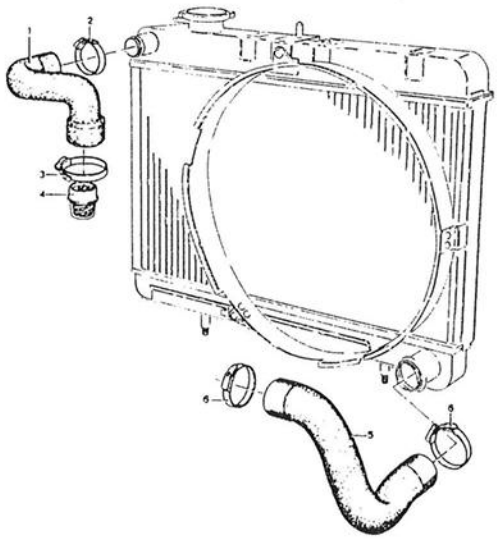

RADIATORSLANGEN EN THERMOSTAAT

0503 - 0001

artnr	AMS-code	omschrijving handeling	uren	opmerking
01	H373verv	Waterslang,boven vervangen. Inclusief:koelsysteem gedeeltelijk aftappen/vullen. Exclusief:ontluchten.	0,2	
05	H374verv	Waterslang,onder vervangen. Inclusief:koelsysteem aftappen/vullen. Exclusief:ontluchten.	0,2	

UITVOERINGS NORMBLAD

datum: 31-01-1990	DL: 3/5DL 2320-17-036-7379	Mosnr: 0504-0001 blad 1.1
Projnr: 003530	Benaming: Koelvloeistofpomp	



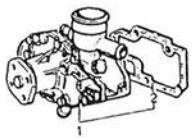

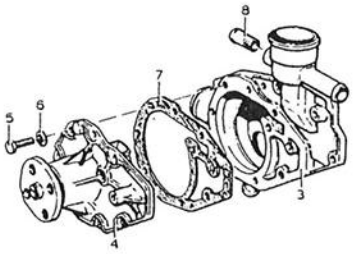

KOELVLOEISTOFPOMP

0504 - 0001

artnr	AMS-code	omschrijving handeling	uren	opmerking
01	M375verv	Waterpomp,compleet vervangen. Inclusief:koelsysteem aftappen/vullen. radiator,ventilator, v-snaren verwijderen aanbrengen. v-snaren spannen en koelsysteem ontluchten.	1,5	

UITVOERINGS NORMBLAD

datum: 31-01-1990	DL: 3/5DL 2320-17-036-7379	Mosnr: 0505-0001 blad 1.1
Projnr: 003530	Benaming: Ventilator en v-riemen	



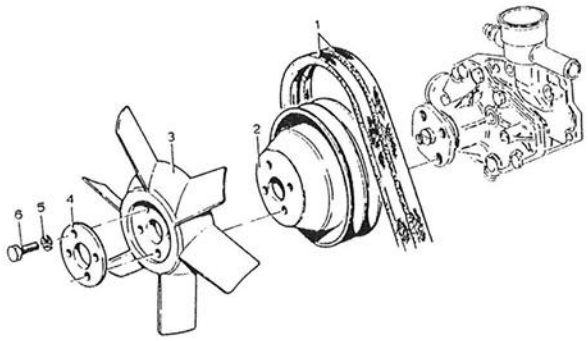

VENTILATOR EN V-RIEMEN

0505 - 0001

artnr	AMS-code	omschrijving handeling	uren	opmerking
--	H376span	V-snaren spannen.	0,1	
01	H376verv	V-snaren vervangen. Inclusief:spannen.	0,2	

UITVOERINGS NORMBLAD

datum: 31-01-1990	DL: 3/5DL 2320-17-036-7379	Mosar: 0602-0001 blad 1.1
Projnr: 003530	Benaming: Stroomspanningsregelaar	

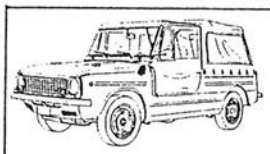

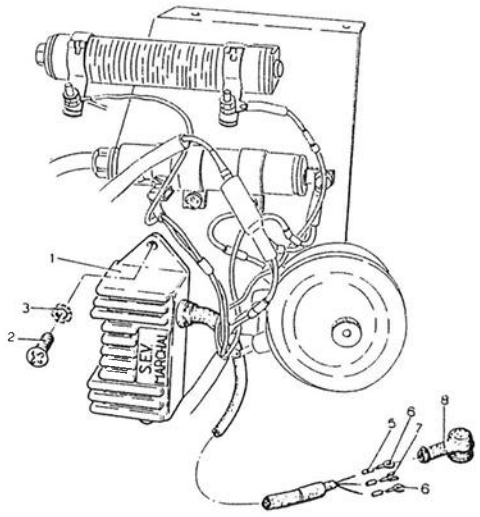

STROOM-SPANNINGSREGELAAR

0602 - 0001

artnr	AMS-code	omschrijving handeling	uren	opmerking
08	M377verv	Isolatietule,dynamokabel vervangen.	0,1	

UITVOERINGS NORMBLAD

datum: 31-01-1990	DL: 3/5DL 2320-17-036-7379	Mosnr: 0605-0001 blad 1.1
Projnr: 003530	Benaming: Stroomverdeler.	

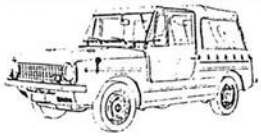

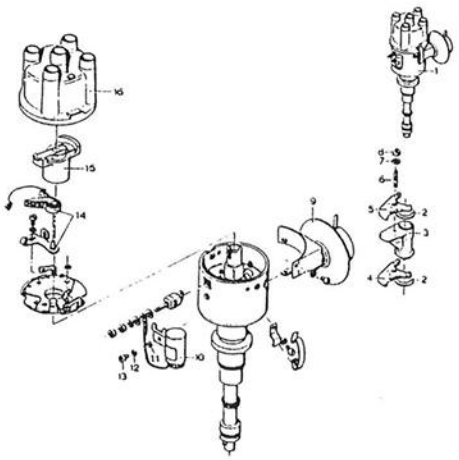

STROOMVERDELER

0605 - 0001

artnr	AMS-code	omschrijving handeling	uren	opmerking
01	H378verv	Ontsteking vervangen. Inclusief:kabels overzetten. Exclusief:afstellen en reserveuiel verwijderen aanbrengen.	0,2	
01	H378afst	Ontsteking afstellen. Inclusief:reserveuiel verwijderen aanbrengen.	0,1	
10	H380verv	Condensator vervangen.	0,1	
14	H379verv	Contactpunten vervangen. Inclusief:reserveuiel verwijderen aanbrengen en afstellen.	0,2	

UITVOERINGS NORMBLAD

datum: 31-01-1990	DL: 3/5DL 2320-17-036-7379	Hoofdnr: 0605-0002 blad 1.1
Projnr: 003530	Benaming: Bougie´s,bougiekabels en bobine	



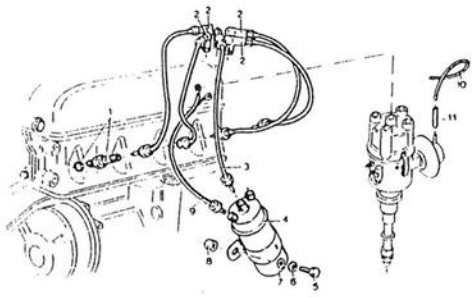

BOUGIES, BOUGIEKABELS EN BOBINE

0605 - 0002

artnr	ANS-code	omschrijving handeling	uren	opmerking
01	H381verv	Bougie´s vervangen.(4stuks) Inclusief:reserveniel verwijderen aanbrengen. en bougie´s afstellen.	0,2	
01	H381afst	Bougie´s afstellen. Inclusief:bougie´s testen,reinigen en verwijderen aanbrengen. reserveniel verwijderen aanbrengen.	0,3	
02	H382verv	Bougiekabel vervangen.(per stuk) Inclusief:reserveniel verwijderen aanbrengen.	0,1	

UITVOERINGS NORMBLAD

datum: 31-01-1990	DL: 3/5DL 2320-17-036-7379	Mosnr: 0609-0001 blad 1.1
Projnr: 003530	Benaming: Koplamp	





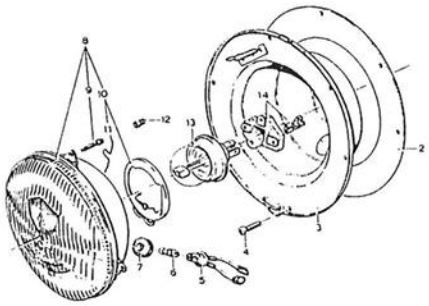

KOPLAMP

0609 - 0001

artnr	AMS-code	omschrijving handeling	uren	opmerking
01	H383vztn	Koplamp,ringen vastzetten.(per stel)	0,3	
08	H383rein	Koplamp,glas reinigen.(per stel)	0,1	
09	H383afst	Koplamp afstellen.(per stel)	0,2	

UITVOERINGS NORMBLAD

datum: 31-01-1990	DL: 3/5DL 2320-17-036-7379	Hoofdnr: 0609-0002 blad 1.1
Projnr: 003530	Benaming: Achterlamp, gecombineerd	

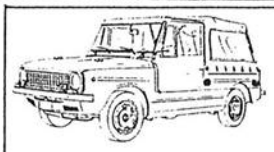

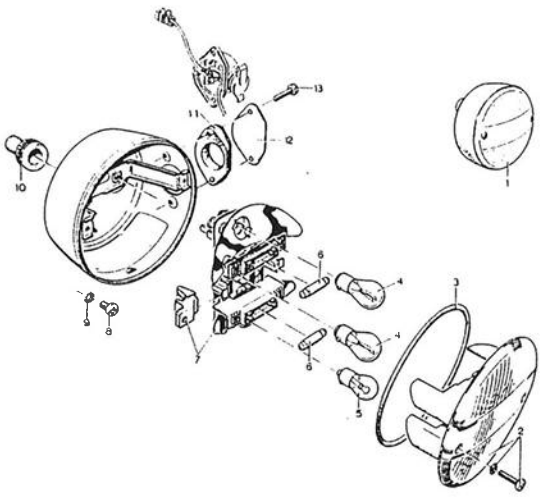

ACHTERLAMP, GECOMBINEERD

0609 - 0002

artnr	AMS-code	omschrijving handeling	uren	opmerking
01	H384verv	Achterlicht,compleet vervangen.(per stuk)	0,3	
02	H385verv	Achterlicht,glas vervangen.(per stuk)	0,1	

UITVOERINGS NORMBLAD

datum: 31-01-1990	DL: 3/5DL 2320-17-036-7379	Mosnr: 0609-0004 *blad 1.1*
Projnr: 003530	Benaming: Schijnwerper, verduisterd	

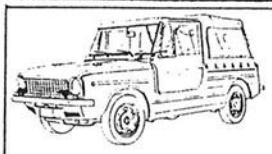

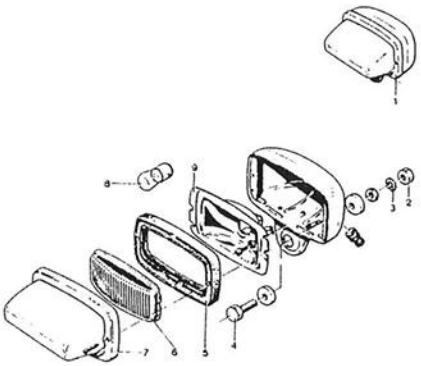

SCHIJNWERPER, VERDUISTERD

0609 - 0004

artnr	AMS-code	omschrijving handeling	uren	opmerking
01	M386repa	Schijnwerper,verduisterd repareren.(per stuk)	0,1	

UITVOERINGS NORMBLAD

datum: 31-01-1990	DL: 3/5DL 2320-17-036-7379	Mosnr: 0609-0007 blad 1.1
Projnr: 003530	Benaming: Grenslamp, verduisterd	

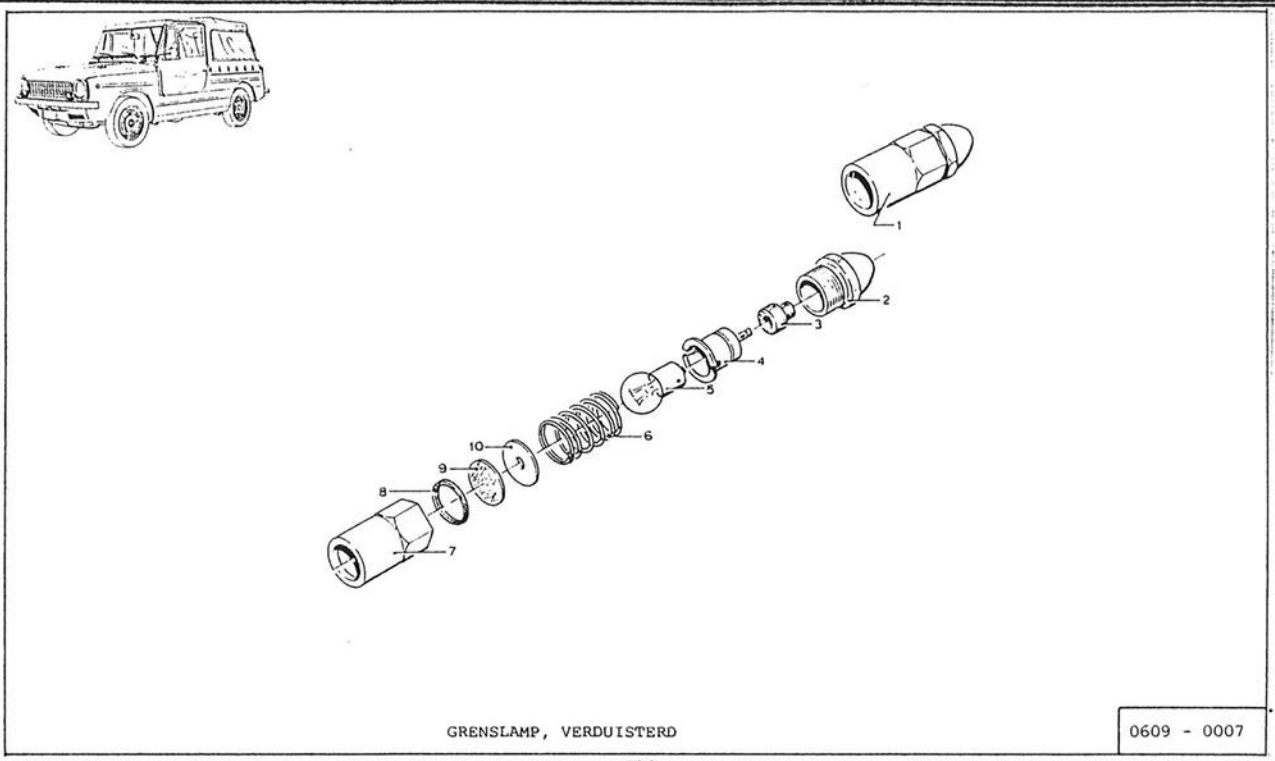

artnr	ANS-code	omschrijving handeling	uren	opmerking
01	H387repa	Grenslamp,verduisterd reparerem.(per stuk)	0,1	

UITVOERINGS NORMBLAD

datum: 31-01-1990	DL: 3/5DL 2320-17-036-7379	Mosnr: 0610-0001 blad 1.1
Projnr: 003530	Benaming: Elementen en gevers	

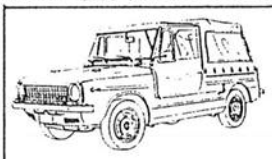

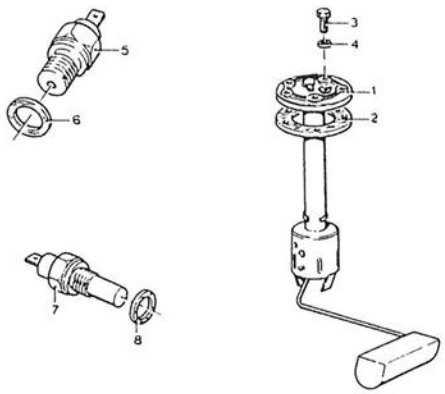

ELEMENTEN EN GEVERS

0610 - 0001

artnr	AMS-code	omschrijving handeling	uren	opmerking
07	M388verv	Temperatuurvoeler vervangen.	0,1	

UITVOERINGS NORMBLAD

datum: 01-02-1990	DL: 3/5DL 2320-17-036-7379	Mosar: 0612-0001 blad 1.1
Projnr: 003530	Benaming: Batterijen, deksel en kabels	



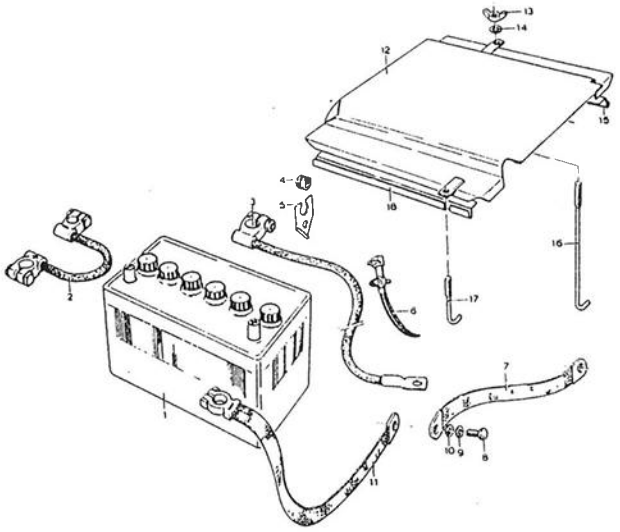

BATTERIJEN, DEKSEL EN KABELS 0612 - 0001

artnr	AMS-code	omschrijving handeling	uren	opmerking
--	H389rein	Accubak reinigen. Inclusief:accu´s verwijderen aanbrengen.	0,3	
--	H389schl	Accubak schilderen. Inclusief:accu´s verwijderen aanbrengen. Exclusief:reinigen.	0,3	
01	H392demo	Accu´s demonteren. Inclusief:wegbrengen. Exclusief:monteren.	0,3	
02 03 11	H390spre	Accupoolklemmen spreiden. Inclusief:verwijderen aanbrengen.	0,1	
	H390verv	Accupoolklemmen vervangen.(per stuk)	0,1	
07 11	H391verv	Massakabel vervangen.	0,1	

UITVOERINGS NORMBLAD

datum: 01-02-1990	DL: 3/5DL 2320-17-036-7379	Mosnr: 0613-0001 blad 1.1
Projnr: 003530	Benaming: Bedrading	



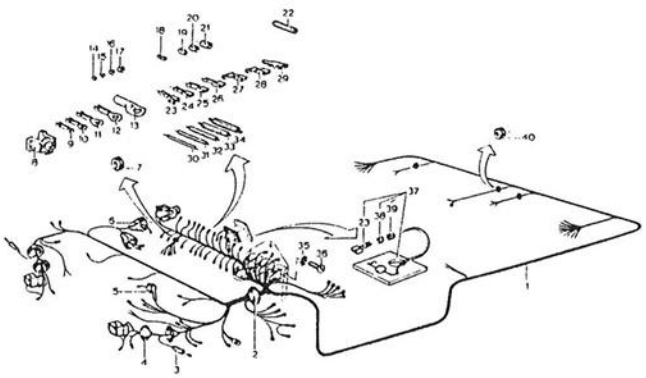

BEDRADING

0613 - 0001

artnr	AMS-code	omschrijving handeling	uren	opmerking
04	H393verv	Doorvoertule,rubber koplamp vervangen.(per stuk)	0,2	

UITVOERINGS NORMBLAD

datum: 01-02-1990	DL: 3/5DL 2320-17-036-7379	Moenr: 0700-0002 blad 1.1
Projnr: 003530	Benaming: Variomatic met riemen	

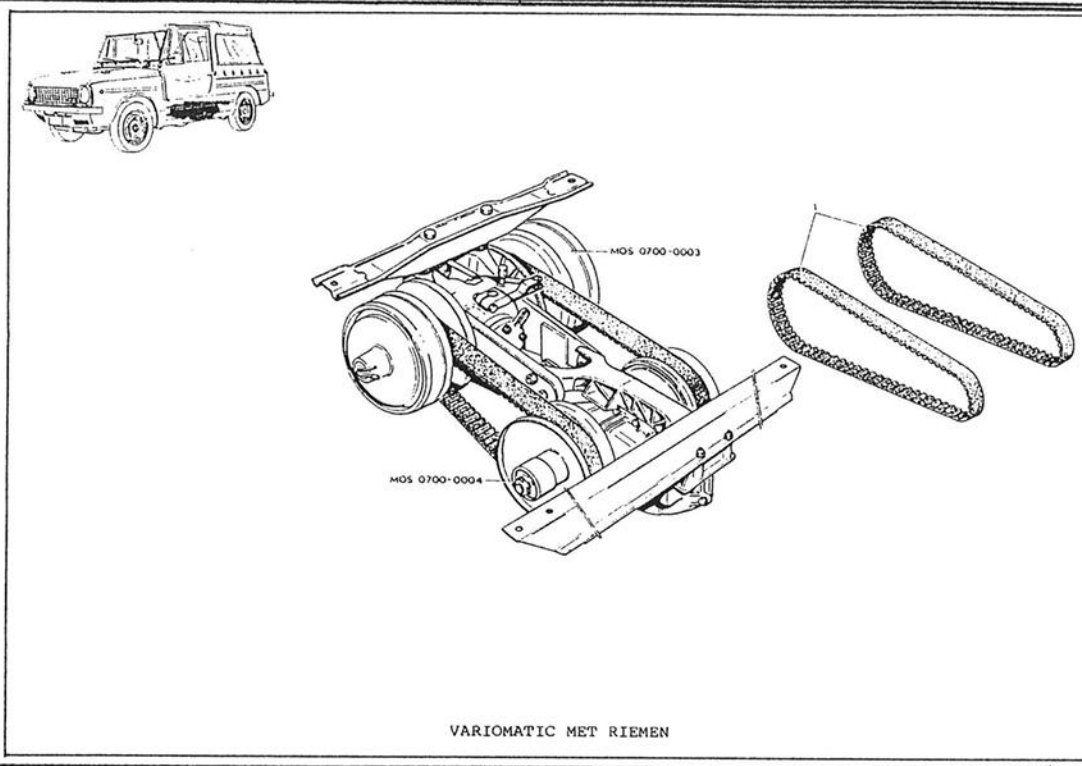

VARIOMATIC MET RIEMEN

0700 - 0002

artnr	AMS-code	omschrijving handeling	uren	opmerking
01	M394afst	Drijfriemstel afstellen. Inclusief:beplating verwijderen aanbrengen.	0,2	

UITVOERINGS NORMBLAD

datum: 01-02-1990	DL: 3/5DL 2320-17-036-7379	Mosnr: 0700-0005 blad 1.1
Projnr: 003530	Benaming: Aandrijfas en kruiskoppelingen.	



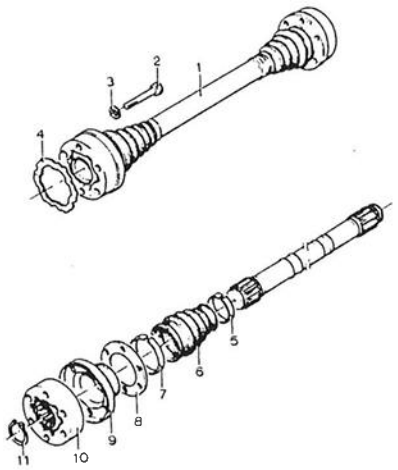

AANDRIJFAS EN KRUISKOPPELINGEN 0700 - 0005

artnr	AMS-code	omschrijving handeling	uren	opmerking
01	H395verv	Aandrijfas vervangen. Inclusief: beschermplaat verwijderen aanbrengen.	2,3	

UITVOERINGS NORMBLAD

datum: 01-02-1990	DL: 3/5DL 2320-17-036-7379	Mosnr: 1000-0001 blad 1.1
Projnr: 003530	Benaming: Voorwielophanging en schokdempers	

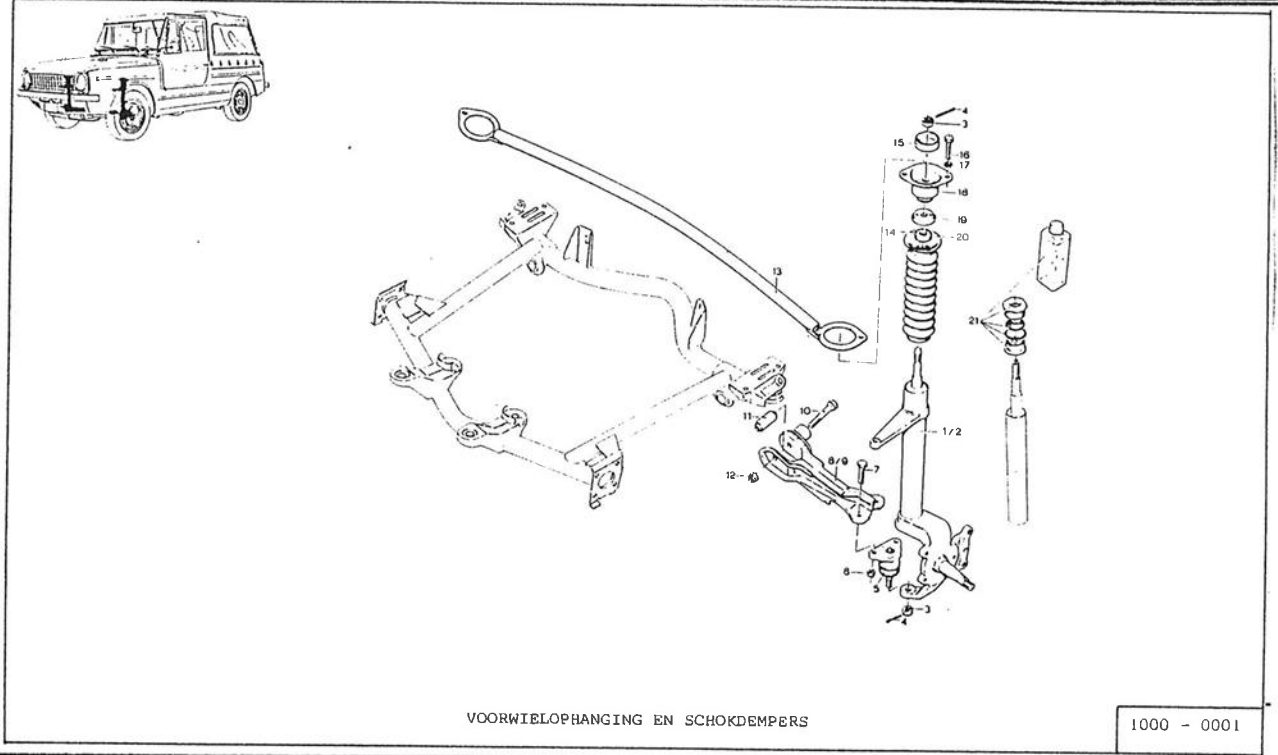

VOORWIELOPHANGING EN SCHOKDEMPERS

1000 - 0001

artnr	AMS-code	omschrijving handeling	uren	opmerking
21	H396verv	Schokbreker vervangen.(per kant) Inclusief:voertuig aan een kant op/afbokken. wiel en spoorstang verwijderen aanbrengen.	1,1	

UITVOERINGS NORMBLAD

datum: 01-02-1990	DL: 3/5DL 2320-17-036-7379	Hosnr: 1201-0001 blad 1.1
Projnr: 003530	Benaming: Handremmechanisme	

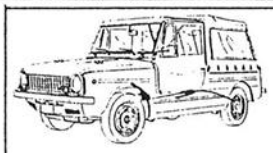

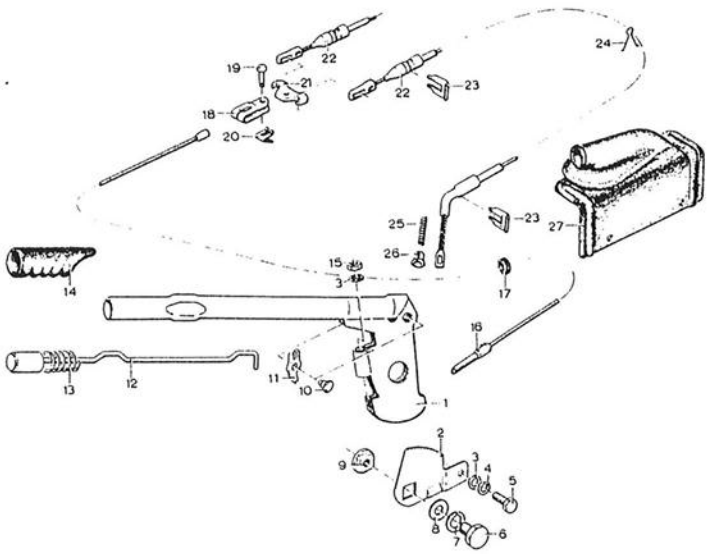

HANDREMMECHANISME

1201 - 0001

artnr	AMS-code	omschrijving handeling	uren	opmerking
15 16	H397afst	Handrem afstellen. Inclusief:hoes verwijderen aanbrengen.	0,2	
23	H397verv	Hoes,handrem vervangen. Inclusief:handgreep verwijderen aanbrengen.	0,1	

UITVOERINGS NORMBLAD

datum: 01-02-1990	DL: 3/5DL 2320-17-036-7379	Mosnr: 1202-0001 blad 1.1
Projnr: 003530	Benaming: Remklauw, schijfrem, voor	

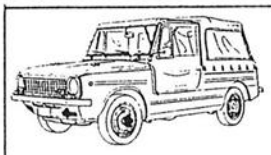

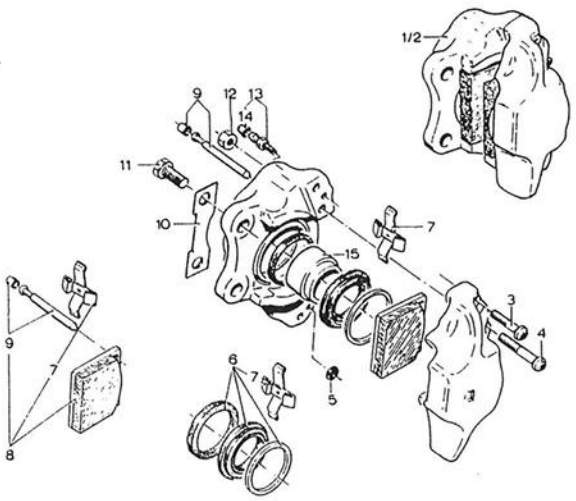

REMKLAUW, SCHIJFREM, VOOR

1202 - 0001

artnr	AMS-code	omschrijving handeling	uren	opmerking
08	M398verv	Remblokken vervangen.(Links+Rechts) Exclusief:voertuig aan voorzijde op/afbokken.	0,3	

UITVOERINGS NORMBLAD

datum: 01-02-1990	DL: 3/5DL 2320-17-036-7379	Mosnr: 1202-0002 blad 1.1
Projnr: 003530	Benaming: Remankerplaat en remschoenen, achter	

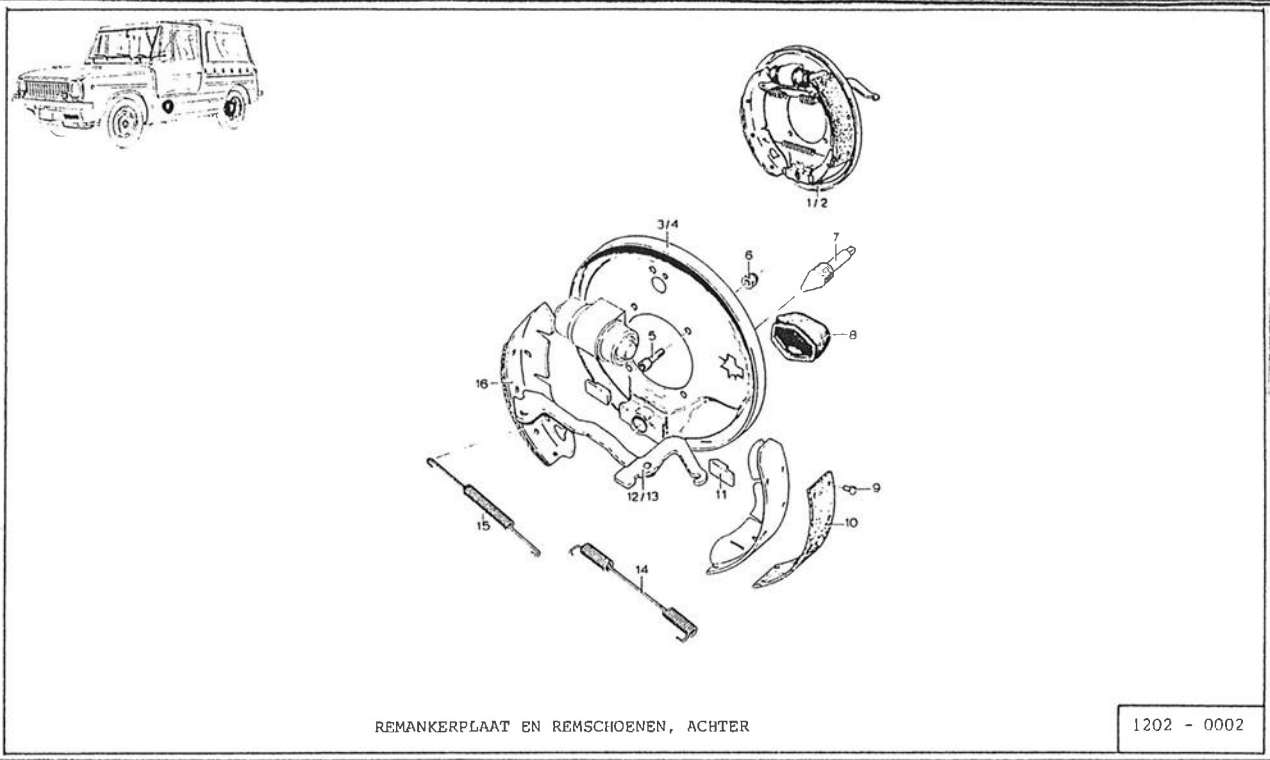

REMANKERPLAAT EN REMSCHOENEN, ACHTER 1202 - 0002

artar	AMS-code	omschrijving handeling	uren	opmerking
07	H399afst	Remmen stellen. Inclusief:voertuig op/afbokken.	0,2	
17	H399verv	Remtrommelasset vervangen. Exclusief:voertuig op/afbokken.	0,7	

UITVOERINGS NORMBLAD

datum: 01-02-1990	DL: 3/5DL 2320-17-036-7379	Mosnr: 1204-0001 blad 1.1
Projnr: 003530	Benaming: Hoofdremcilinder	

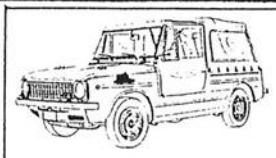

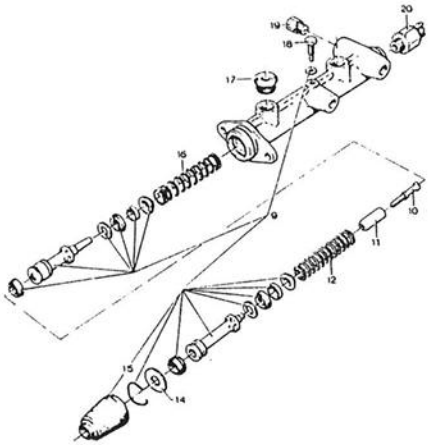

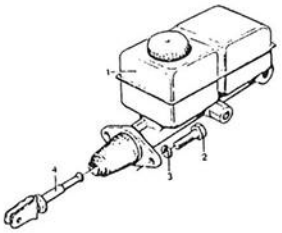

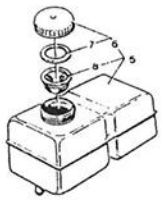

HOOFDREMCILINDER

1204 - 0001

artnr	AMS-code	omschrijving handeling	uren	opmerking
05	H400catr	Remvloeistof,peil controleren. Inclusief:eventueel bijvullen.	0,1	

UITVOERINGS NORMBLAD

datum: 01-02-1990	DL: 3/5DL 2320-17-036-7379	Mosnr: 1206-0001 blad 1.1
Projnr: 003530	Benaming: Rempedaal	

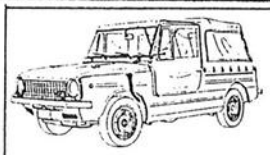

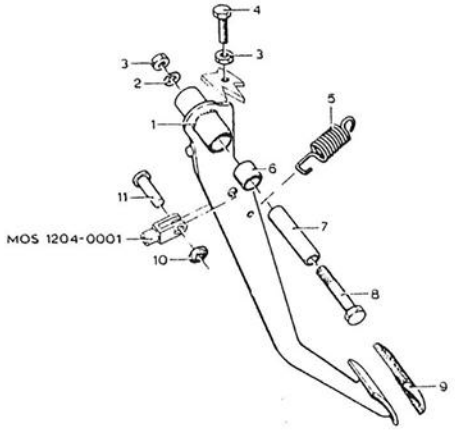

REMPEDAAL

1206 - 0001

artnr	AMS-code	omschrijving handeling	urea	opmerking
03 04	M401afst	Vrije slag rempedaal afstellen.	0,1	
09	M401verv	Rempedaal rubber vervangen.	0,1	

UITVOERINGS NORMBLAD

datum: 01-02-1990	DL: 3/5DL 2320-17-036-7379	Mosnr: 1311-0001 blad 1.1
Projnr: 003530	Benaming: Naaf, lagers en remschijf, voorwiel	

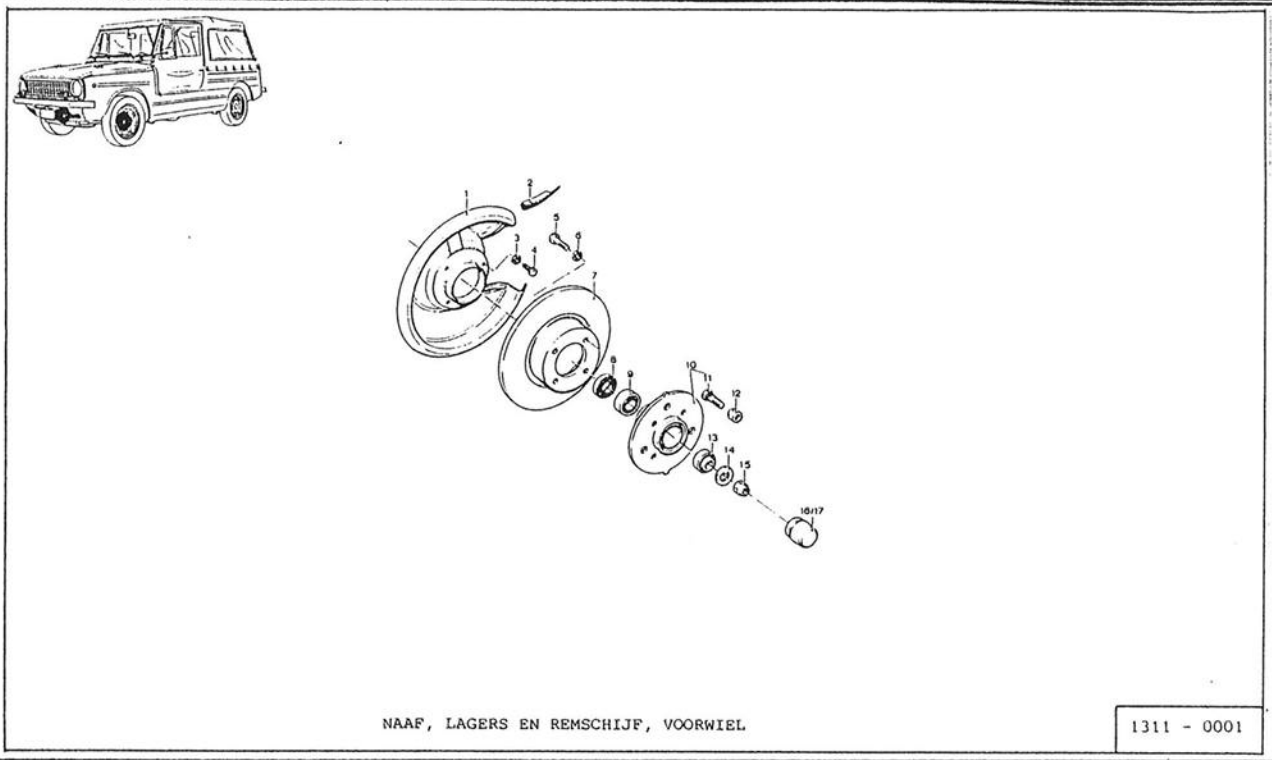

artnr	AHS-code	omschrijving handeling	uren	opmerking
12	H403vztn	Wielmoeren vastzetten.(per kant)	0,1	
15	H402afst	Wiellager,voor afstellen.(per kant) Inclusief:voertuig aan voorzijde op/afbokken. wiel merken en verwijderen aanbrengen.	0,4	

UITVOERINGS NORMBLAD

datum: 01-02-1990	DL: 3/5DL 2320-17-036-7379	Hoofdnr: 1311-0002 blad 1.1
Projnr: 003530	Benaming: Naaf, lagers en remtrommel achterwiel en velg	

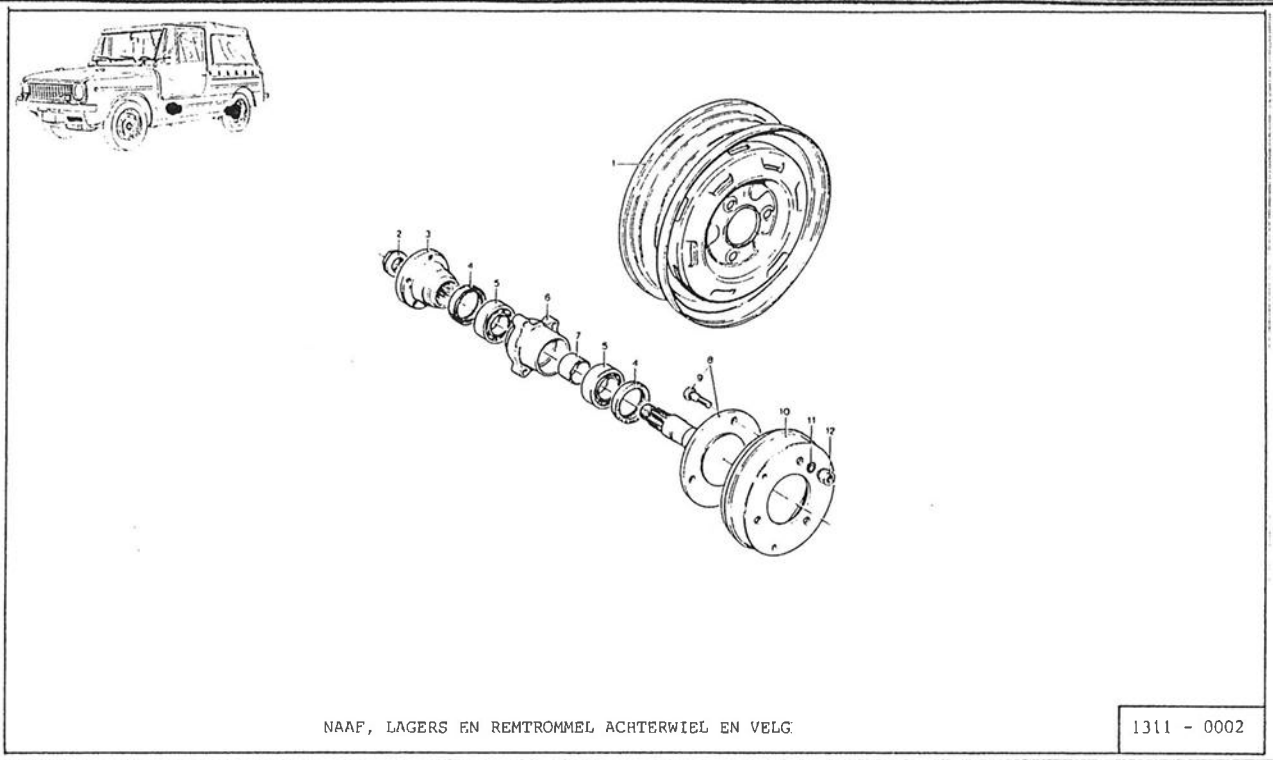

NAAF, LAGERS EN REMTROMMEL ACHTERWIEL EN VELG 1311 - 0002

artnr	AMS-code	omschrijving handeling	uren	opmerking
01	H404verv	Velg vervangen.(per stuk) Inclusief:voertuig op/afbokken. Exclusief:balanceren.	0,3	
04	H405verv	Wielnaaf keerring,achter vervangen. Inclusief:voertuig op/afbokken. wiel merken en verwijderen aanbrengen. homokineet,handremkabel en remleiding aan een zijde verwijderen aanbrengen.	0,8	

UITVOERINGS NORMBLAD

datum: 01-02-1990	DL: 3/5DL 2320-17-036-7379	Mosnr: 1313-0001 blad 1.1
Projnr: 003530	Benaming: Banden	



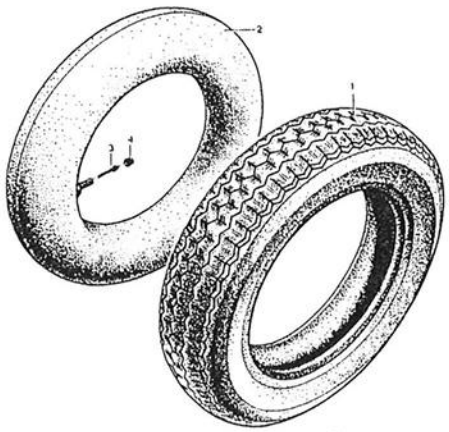

BANDEN

1313 - 0001

artnr	ANS-code	omschrijving handeling	uren	opmerking
01 04	H406opsp	Band oppompen.(per stuk)	0,1	

UITVOERINGS NORMBLAD

datum: 01-02-1990	DL: 3/5DL 2320-17-036-7379	Mosnr: 1401-0002 blad 1.1
Projnr: 003530	Benaming: Stuurhuis en spoorstangen	

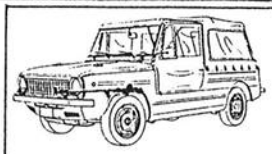

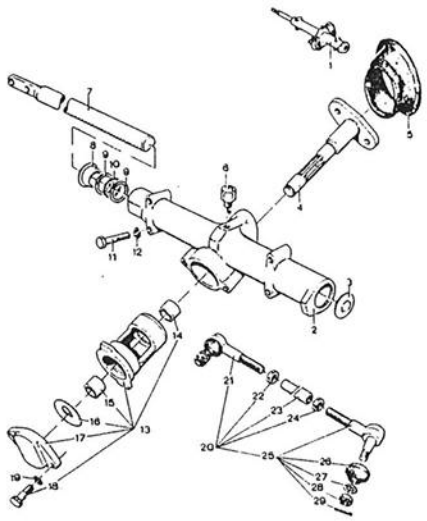

STUURHUIS EN SPOORSTANGEN

1401 - 0002

artnr	AMS-code	omschrijving handeling	uren	opmerking
01	H407verv	Stuurhuis,compleet vervangen. Inclusief:massakabel,stuurwiel,dim/grootlicht,richting/claxonschakelaar en chokekabel verwijderen aanbrengen.	1,9	
20	H408afst	Sporing afstellen. Inclusief:controleren.	0,4	

UITVOERINGS NORMBLAD

datum: 01-02-1990	DL: 3/5DL 2320-17-036-7379	Mosar: 1601-0001 blad 1.1
Projnr: 003530	Benaming: Torsiestaaf, stabilisatorstang en reactiearm	

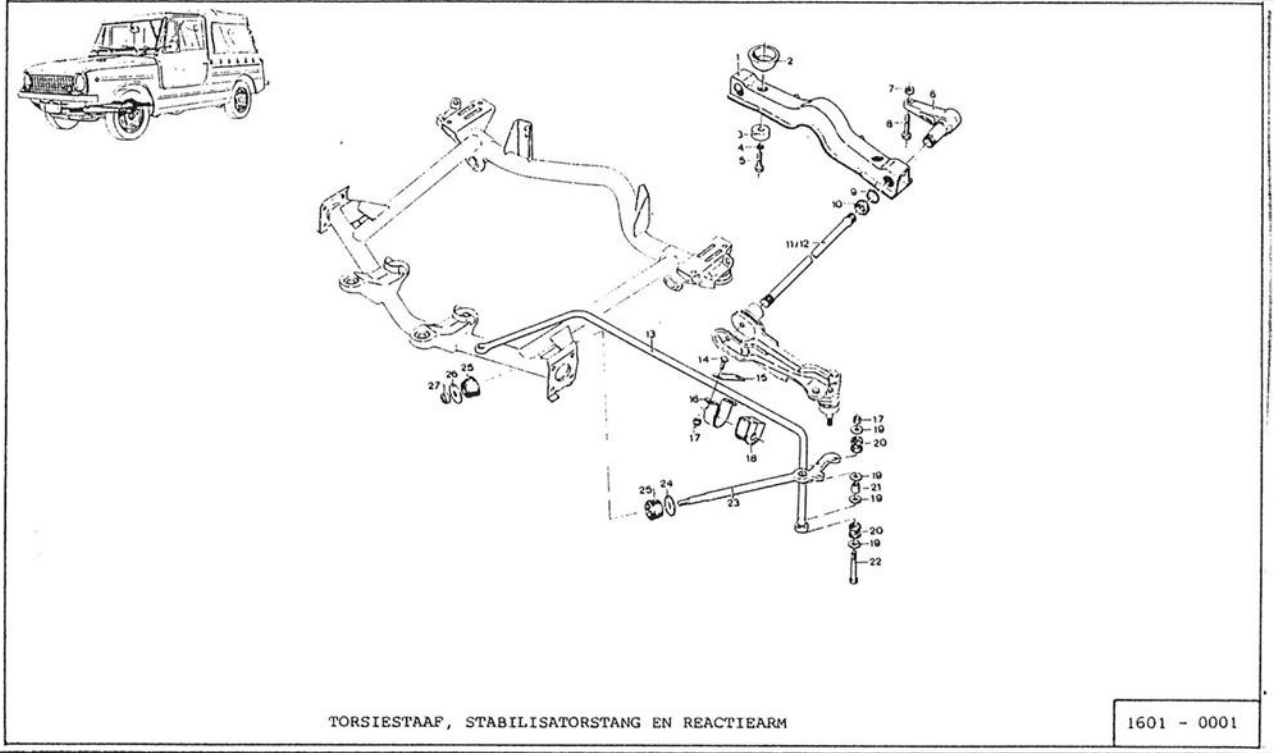

TORSIESTAAF, STABILISATORSTANG EN REACTIEARM 1601 - 0001

artnr	AMS-code	omschrijving handeling	uren	opmerking
07 08	H409afst	Torsieveren opstellen.	0,8	

UITVOERINGS NORMBLAD

datum: 01-02-1990	DL: 3/5DL 2320-17-036-7379	Mosnr: 1604-0001 blad 1.1
Projnr: 003530	Benaming: Schokdemper, achter	



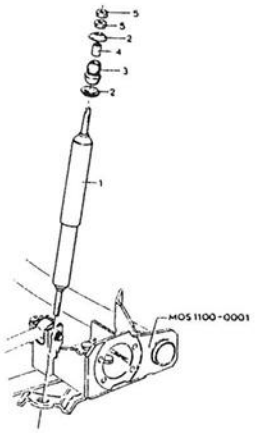

SCHOKDEMPER, ACHTER

1604 - 0001

artnr	AMS-code	omschrijving handeling	uren	opmerking
01	H410verv	Schokbreker,achter vervangen.(per stuk)	0,2	
03	H411verv	Schokbreker,rubber vervangen.(per stuk)	0,2	

UITVOERINGS NORMBLAD

datum: 01-02-1990	DL: 3/5DL 2320-17-036-7379	Mosnr: 1801-0001 blad 1.1
Projnr: 003530	Benaming: Carrosserie, losse delen	

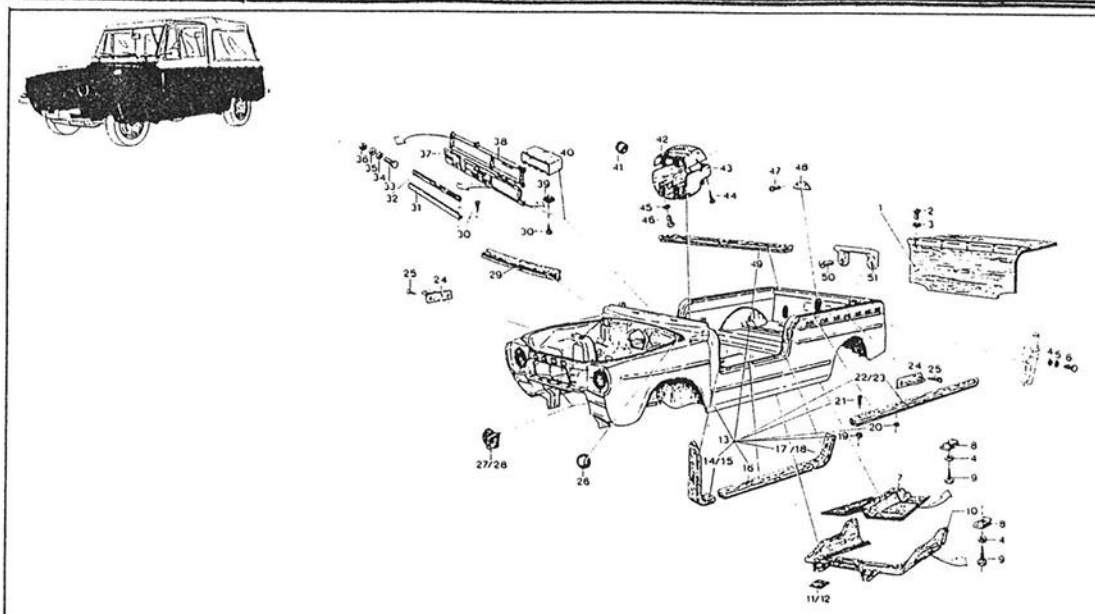

artar	AMS-code	omschrijving handeling	uren	opmerking
07	M412verv	Beschermplaat,variomatic vervangen. Inclusief:voertuig op/afbokken.	0,1	

UITVOERINGS NORMBLAD

datum: 01-02-1990	DL: 3/5DL 2320-17-036-7379	Mosnr: 1801-0003 blad 1.1
Projnr: 003530	Benaming: Motorkap	



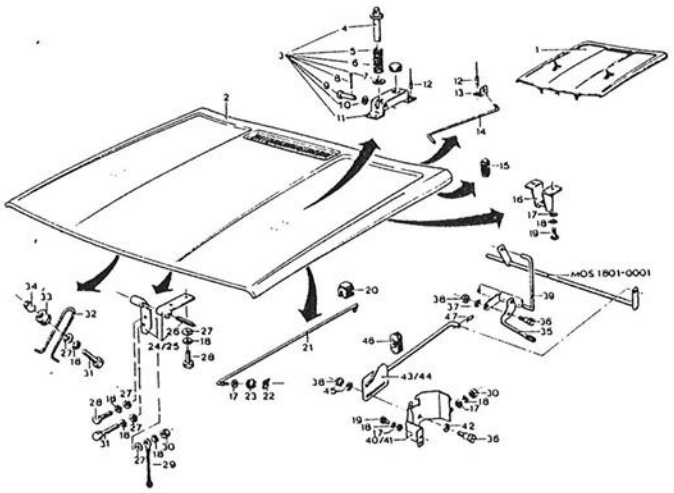

MOTORKAP

1801 - 0003

artnr	AMS-code	omschrijving handeling	uren	opmerking
02	H413afst	Motorkap afstellen.	0,2	

UITVOERINGS NORMBLAD

datum: 01-02-1990	DL: 3/5DL 2320-17-036-7379	Mosnr: 1801-0004 blad 1.1
Projnr: 003530	Benaming: Portieren	

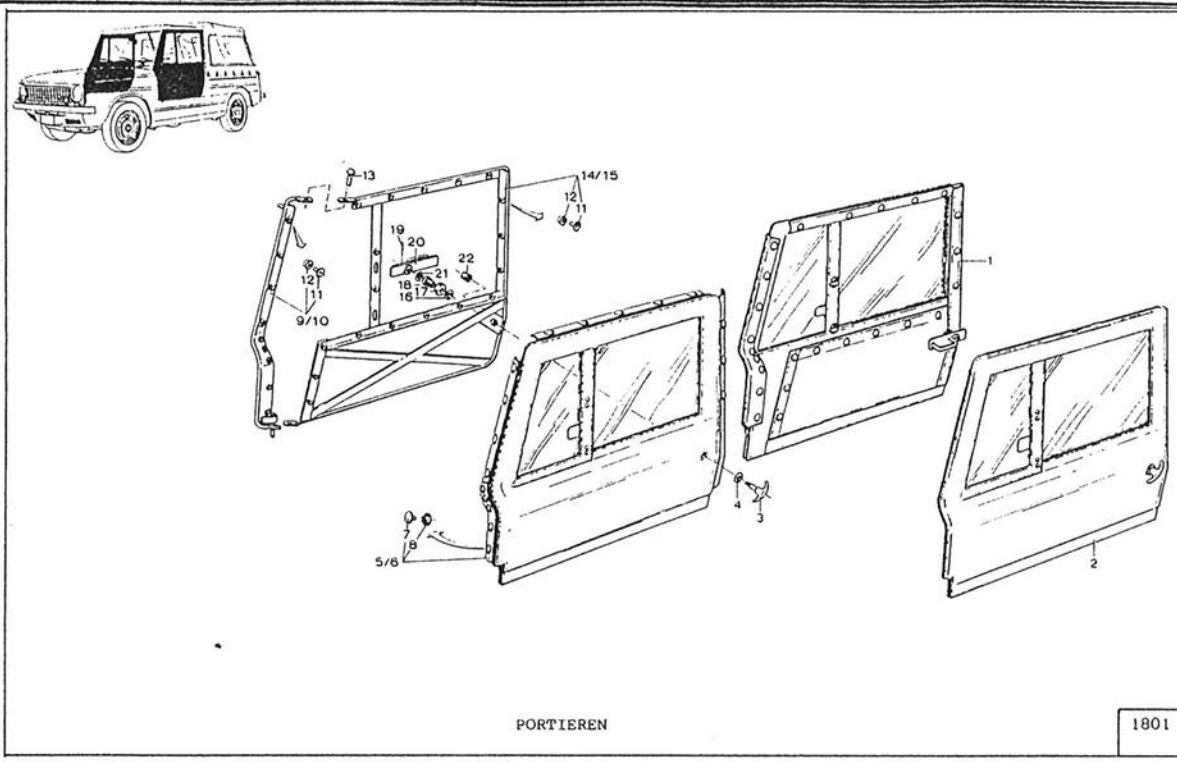

artnr	AMS-code	omschrijving handeling	uren	opmerking
03	H414repa	Kruk,portier repareren.(per stuk)	0,2	

UITVOERINGS NORMBLAD

datum: 01-02-1990	DL: 3/5DL 2320-17-036-7379	Hoofdnr: 1801-0005 blad 1.1
Projnr: 003530	Benaming: Carrosserie, (lassamenstelling)	



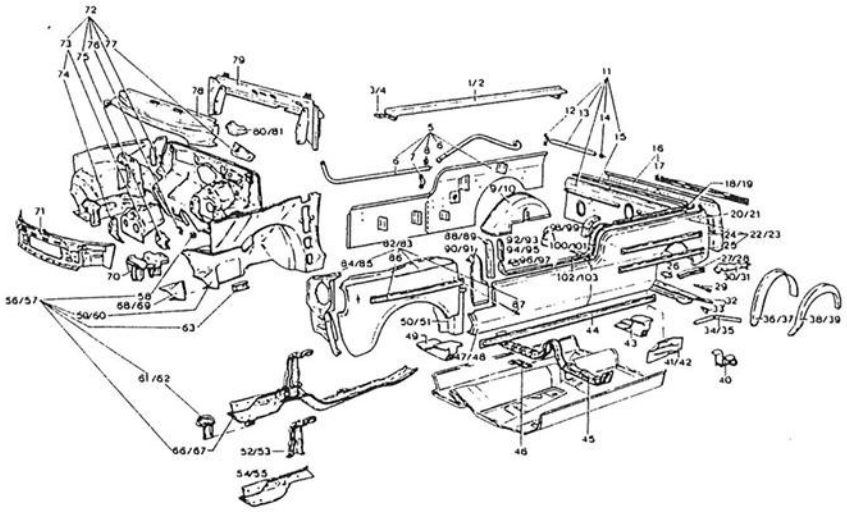

CARROSSERIE, (LASSAMENSTELLING) 1801 - 0005

artnr	AMS-code	omschrijving handeling	uren	opmerking
82 83	H415verv	Spatbord,voor vervangen.(per stuk)	0,6	
82 83	H415rich	Spatbord,voor richten.(per stuk)	0,2	

UITVOERINGS NORMBLAD

datum: 01-02-1990	DL: 3/5DL 2320-17-036-7379	Mosnr: 1802-0001 blad 1.1
Projnr: 003530	Benaming: Voorruit	

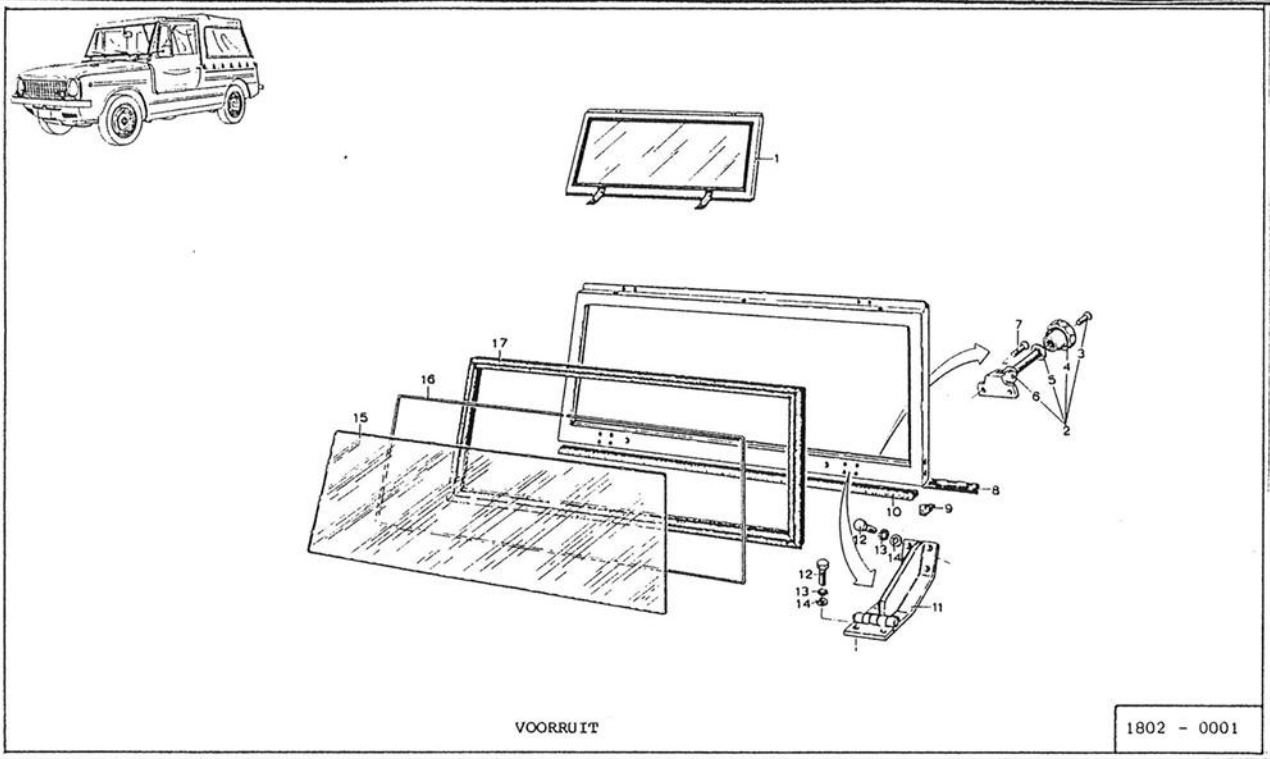

VOORRUIT

1802 - 0001

artnr	AMS-code	omschrijving handeling	uren	opmerking
01	H416verv	Voorruit,samenstel vervangen. Inclusief:linnenkap verwijderen aanbrengen.	0,6	
17	H417verv	Voorruit,rubber vervangen.	0,7	

UITVOERINGS NORMBLAD

datum: 01-02-1990	DL: 3/5DL 2320-17-036-7379	Mosnr: 1806-0001 blad 1.1
Projnr: 003530	Benaming: Zitplaatsen, voor en achter	

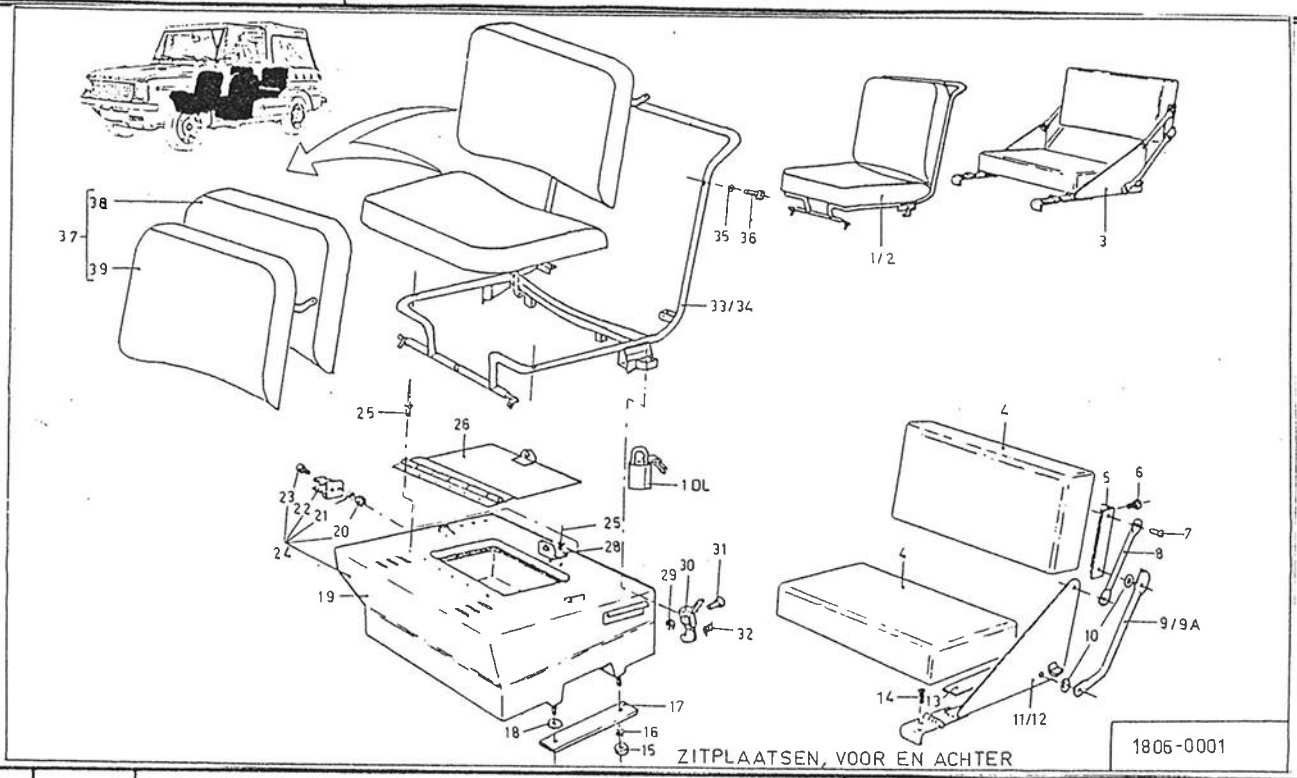

artnr	AMS-code	omschrijving handeling	uren	opmerking
01 02 04	H418verv	Zitkussen vervangen.(per stuk)	0,1	

UITVOERINGS NORMBLAD

datum: 01-02-1990	DL: 3/5DL 2320-17-036-7379	Mosnr: 1808-0001 blad 1.1
Projnr: 003530	Benaming: Haakplaat en uzi-klem	

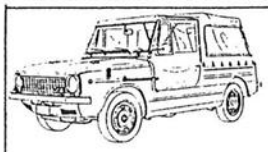

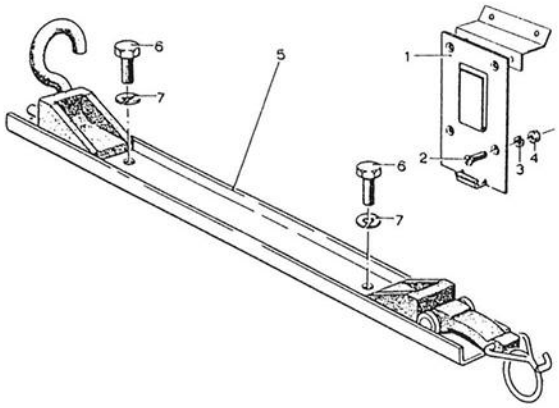

HAAKPLAAT EN UZI-KLEM

1808 - 0001

artnr	AMS-code	omschrijving handeling	uren	opmerking
05	H419verv	Wapenklem vervangen.	0,1	

UITVOERINGS NORMBLAD

datum: 01-02-1990	DL: 3/5DL 2320-17-036-7379	Mosnr: 2101-0001 blad 1.1
Projnr: 003530	Benaming: Voor- en achterbumper	

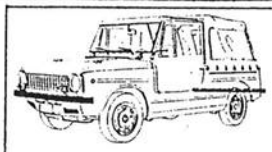

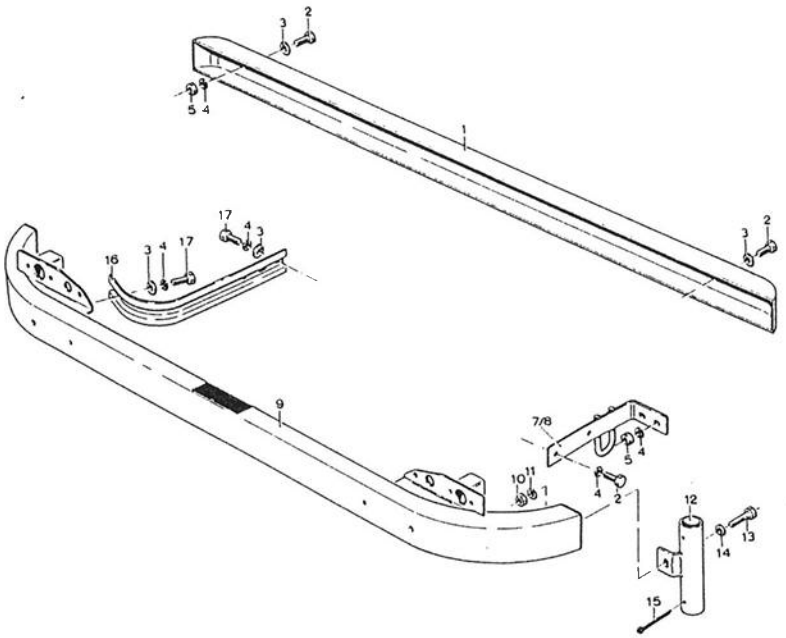

VOOR- EN ACHTERBUMPER

2101 - 0001

artnr	AMS-code	omschrijving handeling	uren	opmerking
01	M420rich	Bumper,achter richten.	0,4	

UITVOERINGS NORMBLAD

datum: 01-02-1990	DL: 3/5DL 2320-17-036-7379	Mosnr: 2202-0001 blad 1.1
Projnr: 003530	Benaming: Spiegels en reflectoren	

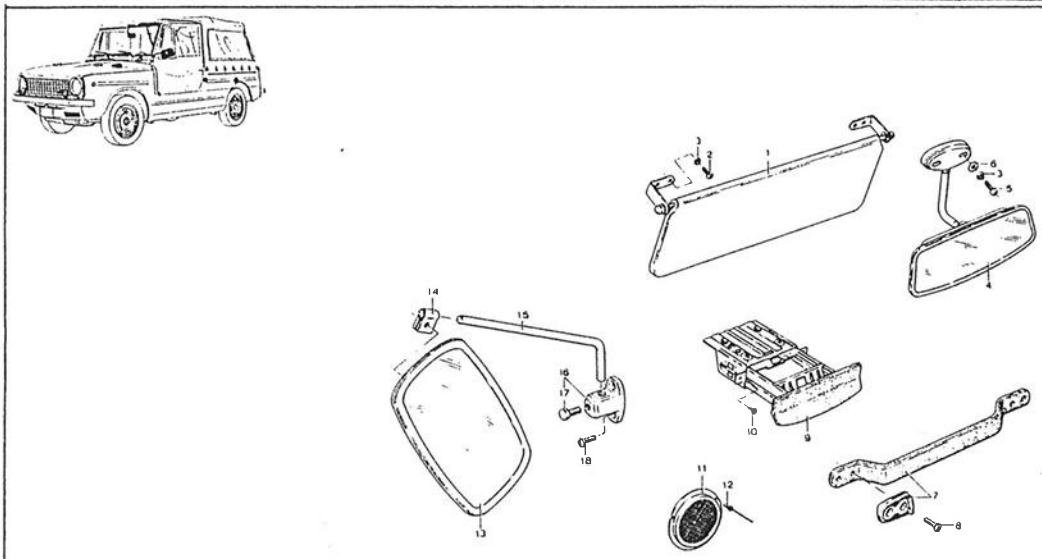

SPIEGELS, REFLECTOREN, HANDGREEP, ZONNEKLEPPEN EN ASBAK 2202 - 0001

artnr	AMS-code	omschrijving handeling	uren	opmerking
04	H422verv	Spiegel,binnen vervangen.	0,1	
13	H421verv	Spiegel,buiten vervangen.(per stuk)	0,1	
17	H421vstn	Spiegels vastzetten.(per stel)	0,1	

UITVOERINGS NORMBLAD

datum: 01-02-1990	DL: 3/5DL 2320-17-036-7379	Mosnr: 2202-0002 blad 1.1
Projnr: 003530	Benaming: Ruitenwisserinstallatie	



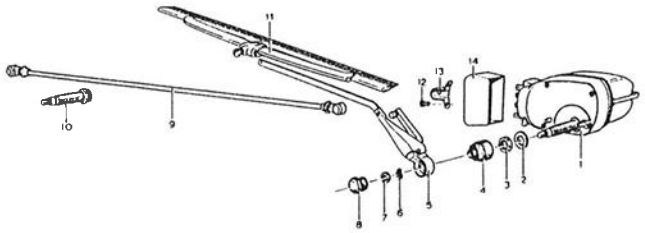

RUITEWISSERINSTALLATIE

2202 - 0002

artnr	AMS-code	omschrijving handeling	uren	opmerking
11	H423verv	Ruitenwisser,blad vervangen.(per stuk)	0,1	

DITVORRINGS NORMBLAD

datum: 02-02-1990	DL: 3/5DL 2320-17-036-7379	Mosnr: 2202-0004 blad 1.1
Projnr: 003530	Benaming: Verwarming (oud)	



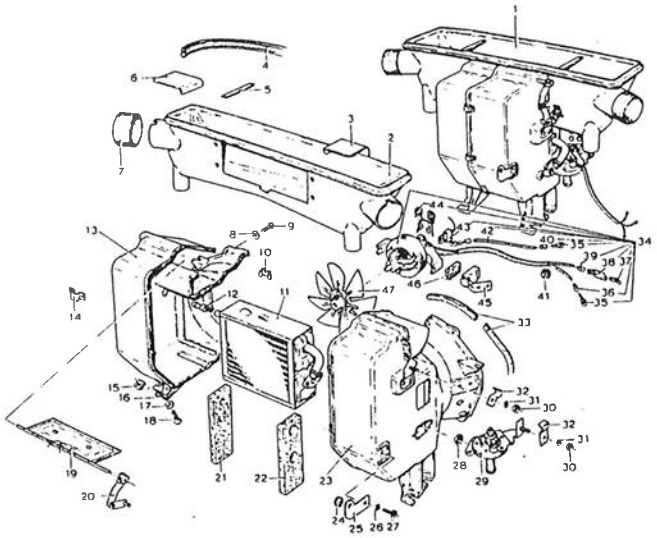

VERWARMING (OUD) 2202 - 0004

artnr	AMS-code	omschrijving handeling	uren	opmerking
34	H424verv	Kachel,motor vervangen.	0,7	

UITVOERINGS NORMBLAD

datum: 01-02-1990	DL: 3/5DL 2320-17-036-7379	Mosnr: 2202-0006 blad 1.1
Projnr: 003530	Benaming: Verwarming (nieuw)	

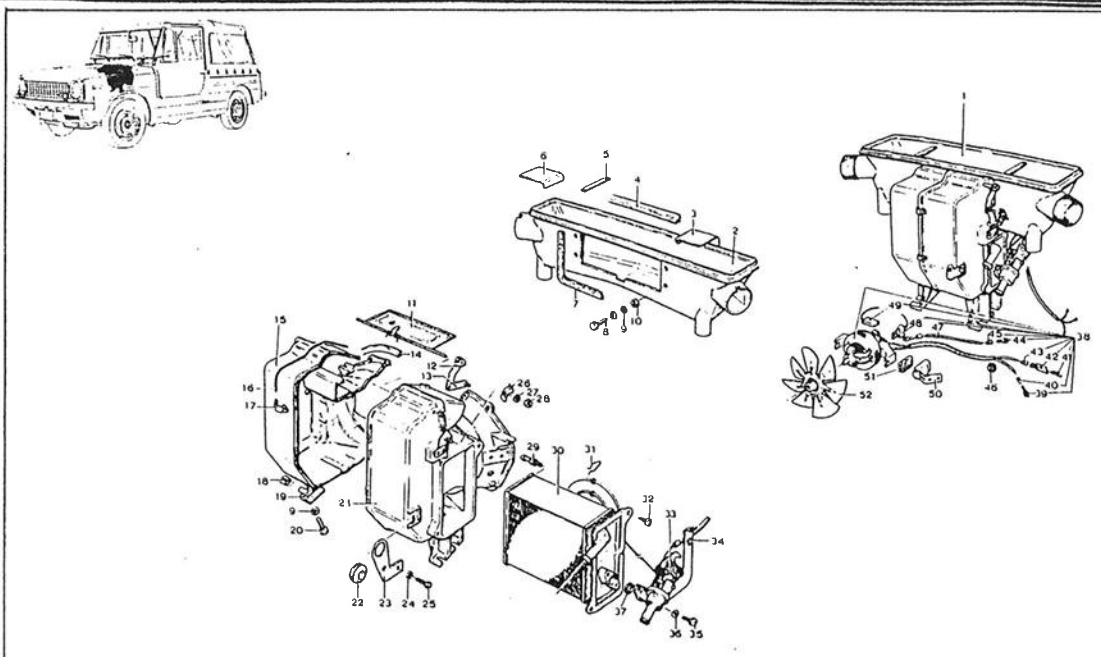

VERWARMING (NIEUW) 2202 - 0006

artnr	AMS-code	omschrijving handeling	uren	opmerking
38	H424verv	Kachel,motor vervangen.	0,7	

UITVOERINGS NORMBLAD

datum: 01-02-1990	DL: 3/5DL 2320-17-036-7379	Mosnr: 2210-0001 blad 1.1
Projnr: 003530	Benaming: Instructie- en identificatieplaten	

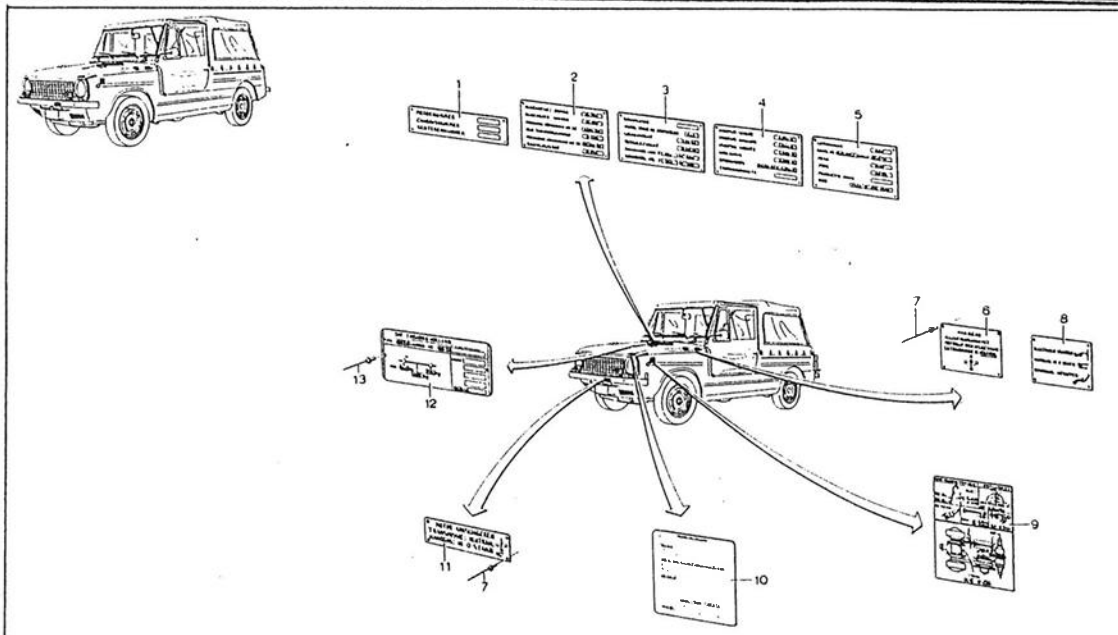

INSTRUCTIE- EN IDENTIFICATIEPLATEN

2210 - 0001

artnr	ANS-code	omschrijving handeling	uren	opmerking
--	H425verv	Identificatie-, of instructieplaat vervangen.(per stuk)	0,1	

UITVOERINGS NORMBLAD

datum: 01-02-1990	DL: 3/5DL 2320-17-036-7379	Mosar: 4701-0001 blad 1.1
Projnr: 003530	Benaming: Snelheidsmeter en aandrijfkabel	

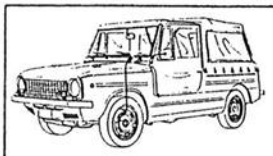

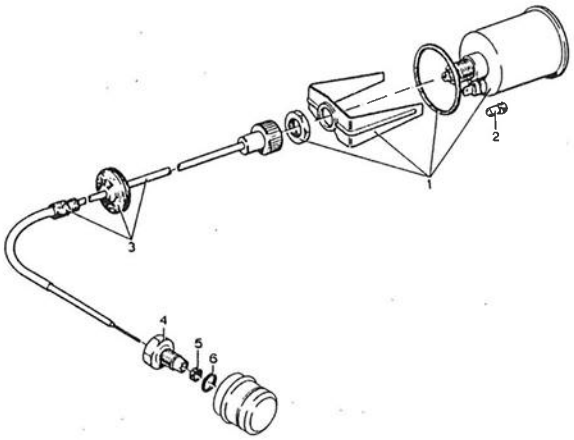

SNELHEIDSMETER EN AANDRIJFKABEL

4701 - 0001

artnr	AMS-code	omschrijving handeling	uren	opmerking
01	H426verv	Snelheidsmeter vervangen.	0,2	